MOTOBINEUSES - MOTOBINADORAS
TILLERS - MOTORHACKEN - MOTOENXADA
MOTOZAPPATRICE - GRONDFREESMACHINES
Φρέζες - GLEBOGRYZARKI
Мотокультиваторы - MOTOCULTIVATOARE

FR ES EN DE PT IT NL EL PL RU RO

A *NIVEAUX MOTEUR - NIVELES MOTOR - ENGINE LEVELS - MOTORFÜLLSTÄNDE - NÍVEL MOTOR - LIVELLI MOTORE - NIVEAU'S MOTOR - Στάθμες μοτέρ* - **POZIOMY SILNIKA** - *УРОВЕНЬ ДВИГАТЕЛЯ* - NIVELURI MOTOR

B *ENTRETIEN FILTRE A AIR - MANTENIMIENTO FILTRO DE AIRE - AIR FILTER MAINTENANCE - LUFTFILTER-INSTANDHALTUNG - MANUTENÇÃO FILTRO DE AR - MANUTENZIONE FILTRO DELL'ARIA - ONDERHOUD LUCHTFILTER - Συντήρηση φίλτρου αέρα* - **WYMIANA FILTRA POWIETRZA** - *ТЕХНИЧЕСКОЕ ОБСЛУЖИВАНИЕ ВОЗДУШНОГО ФИЛЬТРА* - ÎNTREŢINEREA FILTRULUI DE AER

HONDA GXH 50

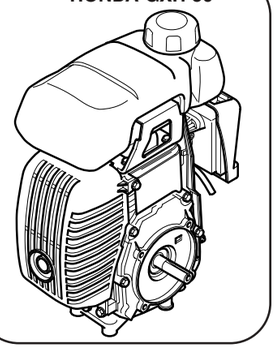

ROBIN SUBARU EH 09

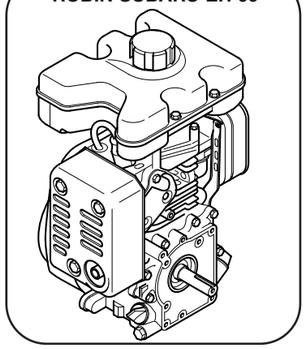

C *AUTOCOLLANT - SIGLAS - SYMBOLS - SYMBOLE - SIGLAS - SIGLE- PICTOGRAMMEN - ΣΥΜΒΟΛΑ* - **SKRÓTY** - *НАКЛЕЙКА* - AUTOCOLANT

D *CONSIGNES DE SÉCURITÉ - CONSIGNAS DE SEGURIDAD - SAFETY PRECAUTIONS - SICHERHEITSBESTIMMUNGEN - ISTRUZIONI DI SICUREZZA - INSTRUÇÕES DE SEGURANÇA - VEILIGHEIDSVOORSCHRIFTEN - ΟΔΗΓΙΕΣ ΓΙΑ ΤΗΝ ΑΣΦΑΛΕΙΑ ΣΑΣ* - **ZALECENIA BEZPIECZEŃSTWA** - *ПРАВИЛА ТЕХНИКИ БЕЗОПАСНОСТИ* - MĂSURI DE SIGURANŢĂ

- **Lire les instructions du manuel d'utilisateur. Se familiariser avec le fonctionnement et les commandes de la motobineuse avant utilisation.**
- **Lea las instrucciones de la guía del utilizador. Aprenda el funcionamiento y los mandos de la motobinadora antes de utilizarla.**
- **Read the instruction manual. Familiarise yourself with how the cultivator and its controls work, before using it.**
- **Die Anleitungen dieser Bedienungsanweisung müssen gründlich durchgelesen werden. Bevor Sie die Motorhacke einsetzen, machen Sie sich mit der Funktionsweise und der Bedienung vertraut.**
- **Ler as instruções do manual do utente. Familiarizar-se com o funcionamento e os comandos da motoenxada antes da sua utilização.**
- **Leggere attentamente le istruzioni del manuale d'utilizzazione. Familiarizzare con il funzionamento e i comandi della motozappatrice prima dell'utilizzazione.**
- **Lees de instructies van de gebruikshandleiding. Zorg dat u vertrouwd bent met de werking en de bediening van de grondfreesmachine alvorens deze te gebruiken.**
- **Διαβάστε τις οδηγίες που περιλαμβάνονται στο εγχειρίδιο του χρήστη. Πριν χρησιμοποιήσετε το μηχάνημα, θα πρέπει προηγουμένως να εξοικειωθείτε με τη λειτουργία και το χειρισμό του.**
- **Przeczytać instrukcję obsługi. Zapoznać się z działaniem i sterowaniem glebogryzarką przed jej użyciem.**
- **Прочитать инструкции руководства пользователя. Перед использованием ознакомиться с работой органов управления мотокультиватора.**
- **Citiţi instrucţiunile din manualul de utilizare. Familiarizaţi-vă cu funcţionarea şi cu comenzile motocultivatorului înainte de utilizare.**

D ES CONSIGNAS DE SEGURIDAD

Conviene reservar una particular atención a las indicaciones precedidas de las siguientes menciones:

ATENCION :

Señala un gran riesgo de heridas corporales graves, incluso de peligro mortal de no observarse las instrucciones.

PRECAUCION :

Señala una posiblidad de heridas corporales o de deterioro del equipamiento de no observarse las instrucciones.

NOTA : Comunica datos de interés.

De surgir cualquier problema o para cualquier pregunta relativa a la motobinadora, consulte con un concesionario acreditado.

ATENCION :

La motobinadora ha sido diseñada para asegurar un servicio seguro y fiable siempre que se respeten las condiciones de uso mencionadas en las instrucciones. Previamente al uso de su motobinadora, lea y asimile el contenido de este material. De lo contrario, se expondría a sufrir heridas a la vez que pudiese resultar deteriorado el material.

Esta seña le invita a mucha prudencia durante determinadas operaciones.

1. Lea las instrucciones de la guía del utilizador. Aprenda el funcionamiento y los mandos de la motobinadora antes de utilizarla. Aprenda cómo parar rápidamente las herramientas y el motor.
2. Sírvase de la motobinadora para el uso previsto, es decir el cultivo de la tierra. Cualquier otra utilización podría resultar peligrosa o deteriorar la máquina.
3. Su motobinadora ha sido diseñada conforme a las normas europeas de seguridad actualemnte vigentes. Para su seguridad, le recomendamos no modifique las características de su máquina, utilizando exclusivamente las herramientas o accesorios recomendados por el constructor.
4. No deje que los niños o personas que no conozcan las instrucciones utilicen la motobinadora. Las normativas nacionales pueden limitar la edad del utilizador.
5. No utilice la motobinadora :
   - A proximidad inmediata de personas, especialmente niños o de animales.
   - Si el utilizador ha tomado medicamentos o sustancias que se sabe afectan a su capacidad de reflejo y vigilancia.
   - Sin guardabarros o capó protector.
   - En los terrenos cuya vertiente supere los 10° (17 %).
6. Corresponde al utilizador el evaluar los posibles riesgos del terreno por labrar y tomar las precauciones necesarias para asegurar su seguridad, en particular en las vertientes, los terrenos accidentados, rebaladizos o blandos.
7. Conserve presente que el propietario o el utilizador es responsable de los accidentes o de los riesgos sufridos por terceros o por sus bienes.
8. Compruebe el estado de la motobinadora antes de utilizarla, evitará así los accidentes a la vez que el deterioro de la máquina.
9. Compruebe que todos los dispositivos de fijación estén bien apretados.
10. ¡ATENCION PELIGRO! La gasolina siempre se inflama con facilidad.
    - Conserve el carburante en recipientes especialmente previstos al efecto.
    - Llene únicamente al aire libre, antes de arrancar el motor y no fume durante la operación ni durante cualquier manipulación de carburante.
    - No quite nunca el tapón del depósito de carburante ni lo llene mientras funcione el motor o esté aún caliente.
    - De haberse derramado gasolina, no arranque el motor : aleje la motobinadora de la zona donde se ha derramado el carburante y no provoque ninguna inflamación mientras no se haya evaporado y no se hayan disipado los vapores.
    - Cierre correctamente el depósito y el recipiente apretando perfectamente los tapones.
    - Después de utilizar, coloque las palancas de marcha en posición «Parada» a la vez que cierra el grifo de llegada de gasolina.
11. Arranque el motor con precaución respetando las consignas de utilización y alejando los pies de las herramientas giratorias.
12. No haga funcionar el motor dentro de un lugar cerrado en el que se suelan acumular los gases de escape que contienen monóxido de carbono, provocando una pérdida de conocimiento e incluso ser mortales. Mantenga una ventilación correcta.
13. No lleve ropa ancha y póngase calzado sólido que no se resbale y que cubra enteramente el pie.
14. Al labrar en una vertiente, limite en la mitad la cantidad de gasolina del depósito de carburante para disminuir las salpicaduras de gasolina.
15. En los siguientes supuestos, pare el motor y desconecte el hilo de la bujía:
    - Previamente a cualquier intervención sobre las herramientas giratorias,
    - Previamente a cualquier intervención de limpieza, de verificación o de reparación de la motobinadora,
    - Tras haber chocado contra un objeto ajeno, verifique la máquina para comprobar que no ha quedado dañada. Efectúe las reparaciones necesarias previamente a cualquier nueva utilización.
    - Si la motobinadora se pone a vibrar de manera anormal, busque inmediatamente la causa de la vibración y efectúe la reparación necesaria.
16. Pare el motor en los siguientes supuestos :
    - Cada vez que tenga que dejar la motobinadora sin vigilancia,
    - Antes de llenar el depósito de carburante.
17. Asegure sus pasos en las vertientes. Trabaje en el sentido transversal, nunca subiendo ni bajando.
18. En el momento de embragar las herramientas giratorias, compruebe que no se encuentra nadie delante o a proximidad de la motobinadora. Mantenga fírmemente el manillar puesto que suele alzarse al embrague. Ponga una particular atención al utilizar la marcha atrás.
19. Mientras trabaja, conserve la distancia de seguridad respecto a las herramientas giratorias, según la longitud del manillar.
20. Quite de la superficie por labrar todas las piedras, los alambres, el cristal, los elementos voluminosos, los objetos de metal, etc...
21. Para labrar un terreno pedregoso, utilice la velocidad pequeña.
22. Nunca modifique el reglaje del regulador de velocidad del motor ni ponga el motor en sobrerrégimen.
23. Lleve guantes espesos para desmontar y volver a montar las herramientas giratorias.
24. Trabaje únicamente a la luz del día o con luz artifical de buena calidad.
25. No utilice la motobinadora con piezas deterioradas o usadas. Las piezas no han de ser reparadas sinó cambiadas. Utilice las piezas de origen. Las piezas de sustitución de menor calidad pueden deteriorar la máquina y afectar a su seguridad. Sustituya los silenciosos de escape defectuosos.
26. Para evitar cualquier riesgo de incendio, deje enfriar el motor antes de almacenar la motobinadora.
27. Previamente a su almacenamiento, limpie la motobinadora, en particular el motor una vez frío, de todos los residuos vegetales. A fin de disminuir los riesgos de incendio, mantenga el silencioso y la zona de depósito de gasolina limpios de vegetales y excesos de grasa.
28. De tener que vaciar el depósito de carburante, efectúe la operación al aire libre y con el motor frío.
29. Almacene la motobinadora en un lugar seco. No almacene la motobinadora con carburante dentro de un local donde los vapores de gasolina pudiesen alcanzar una llama, una chispa o una importante fuente de calor. Deje enfriar el motor antes de almacenar la máquina dentro de cualquier local.
30. Para transportar la motobinadora, pare el motor. No intente levantar la máquina sólo. Pida ayuda a dos personas utlizando el manillar y los ejes de las herramientas giratorias para cogerla. Protéjase las manos con guantes de manutención y procure conservar el equilibrio de la máquina.
31. Mantenga apretados los tornillos y las tuercas para conseguir condiciones de utilización seguras. Para la seguridad y el mantenimiento del nivel de posibilidades de la máquina, es imprescindible proceder a un mantenimiento períodico.
32. Al operar en terrenos con vertiente, el utilizador ha de asegurarse de que no esté nadie presente dentro de un radio de 20 metros en torno a la máquina, manteniéndose él mismo al mando de las manceras.
33. En los terrenos duros o muy pedregosos, el utilizador ha de mantener una especial atención al utilizar la máquina puesto que, en estas condiciones, suele ser mucho menos estable que en terreno cultivado.
34. Para poner la máquina dentro de un coche, el utilizador ha de utilizar la rueda de transporte de la máquina así como una rampa de subida para acceder al maletero o a un remolque.
35. No se recomienda la tracción de un remolque con esta motoazada.
36. Es posible utilizar la motobinadora equipada con determinados accesorios. Corresponde al propietario el comprobar que dichas herramientas o accesorios responden a las normativas europeas de seguridad actualmente vigentes. El uso de accesorios sin acreditación puede afectar a su seguridad.
37. Previamente a su puesta en servicio, lea siempre atentamente la guía de montaje y de utilización entragado con el accesorio.

PT INSTRUÇÕES DE SEGURANÇA

Prestar uma atenção particular às indicações precedidas das menções seguintes:

ATENÇÃO :

Indica uma forte possibilidade de ferimentos corporais graves ou mesmo um perigo mortal se as instruções não forem seguidas.

PRECAUÇÃO :

. Menciona a possibilidade de ferrimentos corporais ou de deterioração do equipamento se as instruções não são seguidas.

NOTA : Fornece instruções úteis.

Em caso de problema, ou por qualquer outra questões respeitante à motoenxada, dirija-se a um concessionário habilitado.

ATENÇÃO :

A motoenxada está fabricada para assegurar um serviço seguro e de confiança nas condições de utilização conforme as instruções. Antes de utilizar a motoenxada lêr e assimilar o conteúdo deste manual. Na sua falta corre-se o risco de ferimentos e danificação do material.

Este sinal chama a atenção para toda a prudência ao efectuar certas operações.

1. Ler as instruções do manual do utente. Familiarizar-se com o funcionamento e os comandos da motoenxada antes da sua utilização. Saber como parar os instrumentos e o motor rapidamente.
2. Utilizar a motoenxada no uso para o qual ela é destinada isto é, a cultura do terreno. Qualquer outra utilização pode tornar-se perigosa ou conduzir à deterioração da máquina
3. A motoenxada foi concebida de acordo com as normas europeias de segurança em vigor. Para uma melhor segurança recomenda-se não modificar as características da máquina e de não utilizar senão as ferramentas ou acessórios aconselhados pelo fabricante.
4. Nunca deixar as crianças ou pessoas que não conhecem as instruções servir-se da motoenxada. A regulamentação nacional pode limitar a idade do utente.
5. Não utilizar a motoenxada:
   - Na proximidade de pessoas, particularmente de crianças, ou de animais.
   - Quando a pessoa que se vai servir tenha absorvido medicamentos ou substâncias que possam diminuir a sua capacidade de reflexos e de vigilância
   - Sem guarda-lamas ou capôs de protecção.
   - Em terrenos com inclinação superior a 10° (17%)
6. Compete ao utente avaliar os riscos potenciais do terreno a trabalhar e tomar todas as precauções necessárias para assegurar a sua segurança, em particular em declives, em solos acidentados escorregadios ou movediços.
7. Ter sempre presente que o proprietário ou o utente é responsável pelos acidentes ou riscos ocorridos em terceiros ou seus bens.
8. Verificar o estado da motoenxada antes de a utilizar. Evita-se assim o acidente ou os danos na máquina.
9. Assegurar-se que os dispositivos de fixação estão bem apertados.
10. ATENÇÃO PERIGO! A gazolina é altamente inflamável.
    - Conservar o carburante em recipientes especialmente previstos para esse efeito.
    - Encher o depósito únicamente no exterior, antes de pôr o motor a trabalhar e não fumar durante esta operação ou qualquer manipulação do carburante.
    - Nunca tirar a tampa do depósito da gazolina ou encher o depósito com o motor a funcionar, ou enquanto ele está ainda quente.
    - Não pôr o motor a trabalhar se houver gazolina entornada: afastar a motoenxada da zona ou o carburante foi derramado e não provocar qualquer inflamação enquanto que o carburante não se tenha evaporado e os vapores dissipados.
    - Fechar bem o depósito e o recipiente apertando bem os tampos.
    - Depois de utilização colocar as manettes dos gazes em posição "Parada" e fechar a torneira de chegada da gazolina.
11. Pôr o motor a trabalhar com precaução, respeitando as instruções de utilização e manter os pés afastados dos instrumentos.
12. Não pôr o motor a trabalhar num local fechado onde os gazes de escape que contêm monóxido de carbone se possam acumular, provocar um desmaio e ser mortais. Assegurar-se que há uma boa ventilação.
13. Utilizar roupa bem apertada e sapatos sólidos, anti-derrapantes que envolvam completamente o pé.
14. Quando da utilização em declive limitar a quantidade de carburante no depósito a metade par diminuir os salpicos de gazolina.
15. Parar o motor e desligar o fio da vela nos casos seguintes:
    - Antes de qualquer intervenção nos instrumentos rotativos.
    - Antes de limpeza, de verificação ou de reparação da motoenxada.
    - Antes de ter chocado com um objecto estranho. Inspeccionar a máquina para verificar se ela foi danificada. Efectuar as reparações necessárias antes da sua utilização.
    - Se a motoenxada começar a vibrar de maneira anormal, procurar imediatamente à causa da vibração e efectuar a reparação necessária.
16. Parar o motor nos casos seguintes:
    - Sempre que a motoenxada deve ser deixada sem vigilância.
    - Antes de encher o depósito de gazolina.
17. Avançar com prudência nos terrenos inclinados e trabalhar em sentido transversal. Nunca subindo ou descendo.
18. Ao accionar os instrumentos rotativos ter o cuidado de verificar que não há ninguém em frente ou na proximidade da motoenxada. Segurar bem o guiador pois , pois ele tem tendência a levantar-se quando se procede a esta manobra. Ter o máximo de cuidado ao utilizar a marcha atrás.
19. Durante o trabalho, conservar-se a distância de segurança em relação aos instrumentos rotativos dados pelo cumprimento do guiador.
20. Retirar todas as pedras, fios, vidros, elementos volumosos, objectos de metal etc... do terreno a trabalhar.
21. Utilizar a pequena velocidade para trabalhar num terreno com pedras.
22. Nunca modificar o sistema de regulação de velocidade do motor nem pôr o motor em aceleração demasiada.
23. Utilizar luvas grossas para montagem e desmontagem dos instrumentos rotativos.
24. Trabalhar únicamente à luz do dia ou com uma luz artificial de boa qualidade.
25. Não utilizar na motoenxada peças danificadas ou já usadas. As peças não devem ser reparadas mas sim substituídas. Utilizar peças de origem. As peças de substituição de qualidade não equivalente podem danificadar a máquina e prejudicar a sua segurança. Substituir os silenciosos do escape logo que eles apresentem defeitos.
26. Antes de pôr de novo a trabalhar a motoenxada, deixar o motor arrefecer a fim de evitar o risco de incêndio.
27. Antes de pôr a máquina a trabalhar, e, quando o motor está frio limpá-lo bem. Para reduzir os riscos de incêndio, manter o silenciador e a zona de armazenagem de gasolina desimpedidas de vegetais ou de excesso de gordura.
28. Se fôr necessário esvaziar o depósito de gazolina fazê-lo no exterior e quando o motor está frio.
29. Guardar a máquina num lugar seco. Nunca guardar a motoenxada com gazolina no depósito num local onde os vapores de gazolina possam estar sujeitos a uma chama ou uma faísca ou uma fonte de calor. Deixar arrefecer o motor antes de guardar a máquina.
30. Parar o motor quanto fôr necessário transportar a motoenxada. Não tentar levantar a máquina sózinho. Recorrer ao auxílio de duas pessoas servindo-se do guiador e dos eixos dos instrumentos rotativos para a levantar. Proteger as mãos com luvas de trabalho e manter a máquina equilibrada.
31. Manter todas as porcas e parafusos bem apertados de maneira a permitir uma utilização segura. Quanto melhor fôr a assistência prestada, melhor será o rendimento da máquina.
32. Em terrenos inclinados deve-se-ter o cuidado de verificar que não há ninguém num raio de 20 metros à volta da máquina. O utente deve estar imperativamente ao comando da máquina.
33. Em terreno duro ou com pedras deve-se-ter todo o cuidado ao utilizar a máquina, pois esta tem tendência a ser muito menos estável que em terreno cultivado.
34. Para transportar a máquina numa viatura, deve ser utilizada a roda de transporte da máquina bem como a rampa de subida para aceder à mala ou a um reboque.
35. Não se recomenda de puxar um reboque com esta motofresa.
36. A motoenxada pode ser utilizada equipada de certos acessórios. Compete ao utente saber se estes instrumentos ou acessórios são conforme aos regulamentos europeus de segurança em vigor. A utilização de acessórios não certificados pode prejudicar a sua segurança.
37. Ler, sempre com atenção o manual de montagem e de utilização fornecido com o acessório, antes de utilização da máquina.

D

FR

CONSIGNES DE SÉCURITÉ

Attacher une attention particulière aux indications précédées des mentions suivantes:

ATTENTION :

Signale une forte possibilité de blessures corporelles graves, voire un danger mortel si les instructions ne sont pas suivies.

PRÉCAUTION :

. *Signale une possibilité de blessure corporelles ou de détérioration de l'équipement si les instructions ne sont pas suivies.*

NOTE : Fournit des informations utiles.
En cas de problème, ou pour toute question concernant la motobineuse, veuillez vous adresser à un concessionnaire agrée.

ATTENTION :

La motobineuse est conçue pour assurer un service sûr et fiable dans des conditions d'utilisation conformes aux instructions. Avant d'utiliser votre motobineuse, veuillez lire et assimiler le contenu de ce manuel. A défaut, vous vous exposeriez à des blessures et l'équipement pourrait être endommagé.

Ce signe vous appelle à la prudence lors de certaines opérations.

1. Lire les instructions du manuel d'utilisateur. Se familiariser avec le fonctionnement et les commandes de la motobineuse avant utilisation . Savoir comment arrêter les outils et le moteur rapidement.
2. Utiliser la motobineuse pour l'usage auquel elle est destinée, à savoir la culture du sol. Toute autre utilisation peu s'avérer dangereuse ou entraîner une détérioration de la machine.
3. Votre motobineuse a été conçue en accord avec les normes européennes de sécurité en vigueur. Pour votre sécurité nous vous recommandons de ne pas modifier les caractéristiques de votre machine, et de n'utiliser que les outils ou accessoires recommandés par le constructeur.
4. Ne jamais permettre d'utiliser la motobineuse à des enfants ou à des personnes non familières avec les instructions. La réglementation nationale peut limiter l'âge de l'utilisateur.
5. Ne pas utiliser la motobineuse:
   - Lorsque des personnes, particulièrement des enfants, ou des animaux se trouvent à proximité.
   - Lorsque l'utilisateur a absorbé des médicaments ou substances, réputées comme pouvant nuire à sa capacité de réflexe et de vigilance.
   - Sans garde-boue ou capots de protection.
   - Dans les terrains ou la pente est supérieure à 10° (17%).
6. Il est de la responsabilité de l'utilisateur d'évaluer les risques potentiels du terrain à travailler et de prendre toutes les précautions nécessaires pour assurer sa sécurité, en particulier dans les pentes, les sols accidentés, glissants ou meubles.
7. Garder à l'esprit que le propriétaire ou l'utilisateur est responsable des accidents ou des risques encourus par les tierces personnes ou par leurs biens.
8. Vérifier l'état de la motobineuse avant de l'utiliser. Vous éviterez ainsi un accident ou d'endommager la machine.
9. S'assurer que tous les dispositifs de fixation sont bien serrés.
10. ATTENTION DANGER ! L'essence est hautement inflammable.
    - Conserver le carburant dans des récipients spécialement prévus à cet effet.
    - Faire le plein à l'extérieur uniquement, avant de démarrer le moteur et ne pas fumer pendant cette opération ou toute manipulation de carburant
    - Ne jamais enlever le bouchon du réservoir de carburant ou faire le plein lorsque le moteur est en fonctionnement ou tant qu'il est encore chaud.
    - Ne pas démarrer le moteur si de l'essence à été répandue : éloigner la motobineuse de la zone ou le carburant à été renversé et ne provoquer aucune inflammation tant que le carburant ne s'est pas évaporé et que les vapeurs ne se sont pas dissipées.
    - Refermer correctement le réservoir et le récipient en serrant convenablement les bouchons.
    - Après utilisation placer les leviers des gaz en position "Arrêt" et fermer le robinet d'arrivée d'essence.
11. Démarrer le moteur avec précaution, en respectant les consignes d'utilisation et en tenant les pieds éloignés des outils rotatif.
12. Ne pas faire fonctionner le moteur dans un endroit fermé où les gaz d'échappement contenant du monoxide de carbone peuvent s'accumuler, entraîner une perte de connaissance et être mortels. Assurer une bonne ventilation.
13. Porter des vêtements serrés et des chaussures solides, non dérapantes, qui enveloppent complètement le pied.
14. Lors du labourage sur une pente, limiter la quantité d'essence du réservoir de carburant à la moitié pour minimiser les éclaboussures d'essences.
15. Arrêter le moteur et débrancher le fil de bougie dans les cas suivants:
    - Avant toutes intervention sur les outils rotatifs.
    - Avant toute opération de nettoyage, de vérification ou de réparation de la motobineuse.
    - Après avoir heurté un objet étranger. Inspecter la machine pour vérifier si elle est endommagée. Effectuer les réparation nécessaires avant toutes nouvelle utilisation.
    - Si la motobineuse commence à vibrer de façon anormale, rechercher immédiatement la cause de la vibration et effectuer la réparation nécessaire.
16. Arrêter le moteur dans les cas suivants:
    - Toutes les fois ou la motobineuse doit être laissée sans surveillance.
    - Avant de faire le plein de carburant.
17. Assurer ses pas dans les pentes. Travailler les pentes dans le sens transversal, jamais en montant ou en descendant.
18. Au moment d'embrayer les outils rotatifs, veiller à ce que personne ne se trouve devant ou à proximité de la motobineuse. Tenir fermement le guidon; il a tendance à se soulever lors de l'embrayage. Être particulièrement attentif lors de l'utilisation de la marche arrière.
19. Pendant le travail, conserver la distance de sécurité par rapport aux outils rotatifs, donnés par la longueur du guidon.
20. Retirer toutes les pierres, les fils, le verre, les éléments volumineux, les objets en métal, etc ...de la surface à labourer.
21. Utiliser la petite vitesse pour le labourage d'un terrain pierreux.
22. Ne jamais modifier le réglage du régulateur de vitesse du moteur, ni mettre le moteur en surrégime.
23. Porter des gants épais pour le démontage et le remontage des outils rotatifs.
24. Travailler uniquement à la lumière du jour ou dans une lumière artificielle de bonne qualité.
25. Ne pas utiliser la motobineuse avec des pièces endommagées ou usées. Les pièces ne doivent pas être réparées mais remplacées. Utiliser des pièces d'origine. Les pièces de remplacement de qualité non équivalente peuvent endommager la machine et nuire à votre sécurité. Remplacer les silencieux d'échappement défectueux.
26. Pour éviter tout risque d'incendie, laisser le moteur refroidir avant de remiser la motobineuse.
27. Débarrasser la motobineuse, en particulier le moteur lorsqu'il est froid, des débris végétaux avant le remisage. Pour réduire les risques d'incendie, maintenir le silencieux et la zone de stockage de l'essence dégagés de végétaux ou d'excès de graisse.
28. Si le réservoir de carburant doit être vidangé, effectuer cette opération à l'extérieur et lorsque le moteur est froid.
29. Entreposer la motobineuse dans un endroit sec. Ne jamais entreposer la motobineuse avec du carburant dans le réservoir dans un local ou les vapeurs d'essence pourraient atteindre une flamme, une étincelle ou une forte source de chaleur Laisser le moteur refroidir avant de ranger la machine dans un local quelconque.
30. Arrêter le moteur lors du transport de la motobineuse. Ne pas tenter de soulever la machine seul. Se faire aider de deux personnes en utilisant le guidon et les axes des outils rotatifs pour la préhension. Se protéger les mains à l'aide de gants de manutention et veiller à conserver l'équilibre de la machine.
31. Maintenir tous les écrous et vis serrés afin d'assurer des conditions d'utilisation sures. Un entretien régulier est essentiel pour la sécurité et le maintien du niveau de performances.
32. Lors de l'utilisation en terrains à pentes, l'utilisateur doit s'assurer que personne ne soit présent dans un rayon de 20 mètres autour de la machine. Lui-même devant rester impérativement aux commandes des mancherons.
33. En terrain très dur ou très pierreux, l'utilisateur doit avoir une attention plus particulière dans l'utilisation de la machine, car la machine aura tendance à être beaucoup moins stable qu'en terrain cultivé.
34. Pour mettre la machine dans une voiture, l'utilisateur doit utiliser la roue de transport de la machine ainsi qu'une rampe de montée pour accéder au coffre ou à une remorque.
35. Nous ne recommandons pas de tracter une remorque avec cette motobineuse.
36. La motobineuse peut être utilisée équipée de certains accessoires. Il est de la responsabilité du propriétaire de s'assurer que ces outils ou accessoires sont certifiés conformes aux réglementations européennes de sécurité en vigueur. L'utilisation d'accessoires non certifiés peut nuire à votre sécurité.
37. Toujours lire attentivement le manuel de montage et d'utilisation fourni avec l'accessoire avant toute mise en service.

EN

SAFETY PRECAUTIONS

Pay particular care to the sections marked as follows:

DANGER :

This indicates a strong likelihood of serious or even fatal injury if the instructions are not followed
WARNING :
. This indicates a risk of injury or damage to the equipment if the instructions are not followed

NOTE : This indicates useful information
If you have any problems or questions about the cultivator, please contact your approved supplier.

DANGER :

The cultivator is designed for safe and reliable service if used as instructed. Before using your cultivator, please make sure you have understood the contents of this manual. Otherwise you could be injured and your equipment could be damaged.

This symbol reminds you to take care with certain operations.

1. Read the instruction manual. Familiarise yourself with how the cultivator and its controls work, before using it. Learn how to stop the blades and the motor quickly.
2. Use the cultivator for the purpose it is meant for - digging the ground. Any other use may be dangerous and may damage the machine.
3. Your cultivator was designed to meet the current European safety standards. For your own sake, we advise you not to alter the characteristics of your machine, and to use only the maker's recommended blades and accessories.
4. Never let the cultivator be used by children, or by anyone unfamiliar with the instructions. There may be national laws which restrict the age of users.
5. Do not use the cultivator:
   - When there are people (especially children) or animals nearby,
   - If you have taken medicine or any other substance that may slow your reflexes or reduce your vigilance,
   - Without the mud-guard or protective covers,
   - On land with a greater than 10-degree (17%) slope.
6. It is the user's responsibility to evaluate potential risk from the land to be tilled. You must take all necessary steps to guarantee your own safety, particularly if the land is sloping, uneven, slippery or unstable.
7. Remember that the owner or user is responsible for accidents or risks to others or to their property.
8. Check the condition of the cultivator before you use it. This will help avoid accidents or damaging the machine.
9. Make sure all nuts and screws are tightened.
10. DANGER! Petrol is highly inflammable.
    - Keep fuel in containers intended for the purpose.
    - Fill the fuel tank in the open air, with the motor switched off. Do not smoke when filling the tank or when handling petrol.
    - Never take the petrol cap off or fill the fuel tank while the motor is running or is still hot.
    - Do not start the motor when there is spilled petrol about. Take the cultivator away from the spilled fuel and avoid naked flames until the petrol has evaporated and the fumes have dispersed.
    - Screw the petrol cap on firmly, and also the cap on the fuel canister.
    - After using the machine, turn off the fuel switch and close the fuel tap.
11. Take care when you start the motor; follow the instructions and keep your feet away from blades.
12. Do not run the motor in an enclosed space where the exhaust (containing carbon monoxide) might accumulate. This can knock you out or even kill. Make sure there is good ventilation.
13. Wear tight-fitting clothing and stout shoes with non-slip soles which cover the foot entirely.
14. When tilling on a slope, reduce the amount of petrol in the fuel tank to avoid spillage.
15. If any of the following happens, first stop the motor and remove the cable from the spark plug:
    - Whenever you have to adjust the blades,
    - Whenever you clean, service or repair the cultivator,
    - If you hit a foreign body, inspect the machine to see if it has been damaged. Carry out any necessary repairs before continuing work.
    - If the cultivator starts vibrating in an abnormal way, immediately look for the cause of the trouble and make any necessary repairs.
16. Stop the motor if either of the following happens:
    - Whenever the cultivator is to be left unattended,
    - Before adding petrol.
17. Keep a firm footing on slopes. Work across the lie of the land, never uphill or downhill.
18. When about to engage the blades, make sure there is nobody in front of or close to the cultivator. Hold the handlebar tight - it has a tendency to lift when the blades engage. Take particular care when in reverse.
19. While working, keep at a safe handlebar's length from the blades.
20. Remove all stones, wire, glass, metal and loose objects from the area to be dug.
21. When tilling stony ground, use low speed.
22. Do not alter the adjustment of the motor's speed regulator; do not over-rev.
23. Wear thick gloves when fitting or removing the blades.
24. Work only in daylight or in good artificial light.
25. Do not use the cultivator with worn or used parts. Parts should be replaced, not mended. Use authorised spares. Spares of substandard quality may damage the machine and endanger your safety. Replace any defective silencer.
26. To avoid fire risk, wait until the motor has cooled down before putting it away.
27. Before putting the cultivator away remove any loose vegetation, especially around the motor once it has cooled. To reduce the risks of fire, keep the silencer and the area around the fuel tank free from leaves and oil.
28. If the petrol tank needs emptying, do this in the open air and with the motor cold.
29. Store the cultivator in a dry place. Never store it with petrol in the tank, in a place where petrol vapour might reach a flame, a spark or a source of strong heat. Wherever you store it, let the motor cool down first.
30. Turn the motor off before transporting the cultivator. Do not try to lift it on your own. Ask two other people to help, lifting by holding on to the handlebars and the blade axles. Wear gloves to protect your hands, and keep the machine upright.
31. Keep all nuts and screws tight for safety. Regular maintenance is important both for safety's sake and to sustain the machine's performance.
32. When cultivating slopes, the user must ensure that there is nobody within a 20-yard radius. The user himself MUST keep hold of the machine's handlebars.
33. On very hard or stony ground the user must take very special care over controlling the machine, because it will tend to be much less stable than on cultivated ground.
34. When putting the machine into the boot of a vehicle or into a trailer, you should wheel it up a ramp on its travelling wheel.
35. We recommend that you do not use this motorised tiller to pull a trailer.
36. The cultivator can be fitted with certain accessories. It is the owner's responsibility to ensure that any tools or accessories comply with the current European safety regulations. The use of unsuitable accessories may be unsafe.
37. Every time you use the cultivator with an accessory, carefully read the fitting instructions and the user's manual provided.

DE

SICHERHEITSBESTIMMUNGEN

Die Angaben, die mit folgendem Hinweis gekennzeichnet sind, besonders beachten:

ACHTUNG :

Hier besteht hohe Verletzungsgefahr, oder sogar Lebensgefahr, falls die Anweisungen nicht berücksichtigt werden.
VORSICHT :
. Hier besteht Verletzungsgefahr, oder Beschädigungsgefahr der Ausrüstung, falls die Anweisungen nicht berücksichtigt werden.

HINWEIS : Erteilt nützliche Ratschläge.
Falls Probleme auftreten, oder Fragen hinsichtlich der Motorhacke bestehen, wenden Sie sich an einen zugelassenen Konzessionär.

ACHTUNG :

Die Konzeption der Motorhacke gewährleistet einen sicheren und zuverlässigen Betrieb, solange die Einsatzbedingungen den Anweisungen entsprechen. Bevor Sie Ihre Motorhacke in Betrieb setzen, ist es angebracht, den Inhalt dieser Bedienungsanweisung gründlich durchzulesen. Ansonsten besteht Verletzungs- und Beschädigungsgefahr für Sie und Ihre Ausrüstung.

Dieses Zeichen weist Sie darauf hin, daß bei einigen Handhabungen Vorsicht geboten ist.

1. Die Anleitungen dieser Bedienungsanweisung müssen gründlich durchgelesen werden. Bevor Sie die Motorhacke einsetzen, machen Sie sich mit der Funktionsweise und der Bedienung vertraut. Sie müssen genau wissen, wie Sie die Drehteile und den Motor schnellstens abstellen können.
2. Benutzen Sie die Motorhacke für das vorgesehene Einsatzgebiet, d.h. die Bearbeitung und Pflege des Bodens. Jeglicher anderweitiger Einsatz kann sich als gefährlich erweisen, oder Ihre Maschine beschädigen.
3. Die Konzeption Ihrer Motorhacke entspricht den gültigen europäischen Sicherheitsnormen. Für Ihre eigene Sicherheit empfehlen wir, keinesfalls die Eigenschaften der Maschine zu ändern und nur vom Hersteller empfohlenes Werkzeug und Zubehör zu verwenden.
4. Lassen Sie die Motorhacke niemals von Kindern oder nicht eingewiesenen Personen benutzen. Die Vorschriften des jeweiligen Einsatzlandes begrenzen eventuell das Alter des Benutzers.
5. In folgenden Fällen auf keinen Fall die Motorhacke benutzen:
   - Wenn sich Personen, insbesondere Kinder, oder Tiere in der Nähe aufhalten.
   - Wenn der Benutzer Medikamente oder sonstige Substanzen zu sich genommen hat, die seine Reflexe und Aufmerksamkeit beeinträchtigen.
   - Ohne Kotflügel oder Schutzhaube.
   - Auf Geländern mit einer Neigung über 10° (17%).
6. Der Benutzer ist dafür verantwortlich, die Risiken hinsichtlich des zu bearbeitenden Bodens abzuschätzen und sämtliche notwendigen Maßnahmen durchzuführen, um seine Sicherheit zu gewährleisten. Dies gilt insbesondere bei Neigung und schwieriger Bodenbeschaffenheit (ungleichmäßige, rutschige und lockere Böden).
7. Vergessen Sie nicht, daß der Besitzer oder Benutzer verantwortlich für die Unfälle oder Risiken ist, denen eine dritte Person oder deren Sachgüter ausgesetzt ist/sind.
8. Vor jeder Inbetriebnahme, den Zustand der Motorhacke überprüfen. Sie können somit einen Unfall oder eine Beschädigung der Maschine verhindern.
9. Sicherstellen, daß alle Befestigungsvorrichtungen fest angezogen sind.
10. ACHTUNG : GEFAHR ! Benzin ist hochentzündbar
    - Den Kraftstoff in eigens vorgesehenen Tanks lagern.
    - Den Tank nur im Freien und bevor der Motor angelassen wird auffüllen. Während des Auftankens oder jeglicher Handhabung von Kraftstoff nicht rauchen.
    - Niemals den Kraftstofftankdeckel entfernen oder Auftanken, wenn der Motor in Betrieb oder noch warm ist.
    - Niemals den Motor anlassen, falls Benzin ausgelaufen ist : die Motorhacke aus dem Bereich entfernen, in dem das Benzin ausgelaufen ist und keine Zündung durchführen, solange das Benzin nicht verdampft ist und sich der Dampf nicht verteilt hat.
    - Den Tank und den Behälter vorschriftsmäßig verschließen, hierzu die Deckel gut festschrauben.
    - Nach dem Einsatz, den Gashebel in die Stellung "OFF" setzen und den Benzinzufuhrhahn schließen.
11. Den Motor vorsichtig und gemäss den Anweisungen anlassen und hierbei die Füße weit entfernt von den Drehteilen halten.
12. Den Motor nicht in einem geschlossenen Raum laufen lassen, da sich das Monoxyd enthaltende Abgas anstaut und zur Bewußtlosigkeit und zum Tode führen kann. Auf eine gute Lüftung achten.
13. Enge Kleidung und stabiles, rutschfestes den Fuß vollständig schützendes Schuhwerk tragen.
14. Bei der Bodenbearbeitung in Hanglage, den Tank nur bis zur Hälfte mit Kraftstoff auffüllen, um weitmöglichst Benzinspritzer zu vermeiden.
15. In folgenden Fällen den Motor abstellen und das Zündkerzenkabel abklemmen:
    - Vor jeglichem Eingriff an den Drehteilen,
    - Vor jeglicher Reinigung, Überprüfung oder Reparatur der Motorhacke,
    - Sobald Sie mit der Motorhacke auf einen Fremdkörper stoßen, sicherstellen, daß die Maschine nicht beschädigt wurde. Vor jedem neuen Einsatz die notwendigen Reparaturarbeiten durchführen.
16. In folgenden Fällen den Motor abstellen:
    - Sobald die Motorhacke unbeaufsichtigt zurückgelassen wird.
    - Bevor der Kraftstofftank aufgefüllt wird.
17. Bei Hanglage sicheren Schrittes gehen und nicht in Richtung des Hanges, sondern quer zur Neigung arbeiten.
18. Wenn die Drehteile eingeschaltet werden, darauf achten, daß sich niemand vor oder in der Nähe der Motorhacke befindet. Den Lenker gut festhalten, er geht beim Einschalten etwas hoch. Beim Rückwärtsgang ist höchste Vorsicht geboten.
19. Bei der Arbeit den Sicherheitsabstand zu den Drehteilen einhalten. Er entspricht der Länge des Lenkers.
20. Jegliche Steine, Kabel, Glasstücke, Großteile und Metallteile, usw., die sich auf der zu bearbeitenden Fläche befinden, müssen beseitigt werden.
21. Bei steinigem Boden nur mit geringer Geschwindigkeit arbeiten.
22. Niemals die Einstellung des Geschwindigkeitsreglers vom Motor ändern. Den Motor nicht mit überhöhter Drehzahl laufen lassen.
23. Beim Ab- und Anbau der Drehteile stets dicke Handschuhe tragen.
24. Nur bei Tageslicht oder hochwertigem künstlichen Licht arbeiten.
25. Die Motorhacke niemals mit beschädigten oder abgenutzten Teilen benutzen. Die Teile sollen nicht repariert sondern ausgewechselt werden. Benutzen Sie hierzu Originalteile. Beim Auswechseln mit nicht äquivalenten Teilen kann die Maschine beschädigt und Ihre Sicherheit beeinträchtigt werden. Beschädigte Auspuff-Vorschalldämpfer auswechseln.
26. Um jede Brandgefahr zu vermeiden, den Motor abkühlen lassen, bevor die Motorhacke neu eingestellt wird.
27. Vor jedem Neueinsatz der Motorhacke, diese und insbesondere den abgekühlten Motor von Pflanzenresten befreien. Um die Brandrisiken zu verringern, den Auspufftopf und die Benzinlagerzone frei von Pflanzen oder Schmierüberschüssen halten.
28. Falls der Kraftstofftank geleert werden soll, diesen Vorgang im Freien bei abgekühltem Motor durchführen.
29. Die Motorhacke in einem trockenen Ort lagern. Niemals die Motorhacke mit gefülltem Kraftstofftank abstellen, falls der Benzindampf mit einer Flamme, Funken oder einer Wärmequelle in Kontakt geraten könnte. Den Motor abkühlen lassen, bevor die Maschine in Räumlichkeiten abgestellt wird.
30. Die Motorhacke nur mit abgestelltem Motor transportieren. Niemals versuchen, die Maschine alleine anzuheben. Lassen Sie sich hierbei von zwei Personen helfen. Zum Anheben, den Lenker und die Achsen der Drehteile benutzen. Tragen Sie hierbei Arbeitshandschuhe und achten Sie darauf, daß die Maschine nicht aus dem Gleichgewicht gerät.
31. Sämtliche Muttern und Schrauben müssen angezogen sein, damit sichere Einsatzbedingungen gewährleistet werden können. Regelmäßige Wartung garantiert die Sicherheit und Leistungsfähigkeit der Maschine.
32. Bei der Bodenbearbeitung in Hanglage, muß der Benutzer sicherstellen, daß sich niemand in einem Umkreis von 20 Metern um die Maschine befindet. Der Benutzer muß an den Steuerungen der Griffe verweilen.
33. Auf sehr hartem oder steinigem Boden, muß der Benutzer besonders aufmerksam beim Einsatz der Maschine sein, da die Motorhacke auf einem harten Boden leicht aus dem Gleichgewicht gerät.
34. Um die Motorhacke in ein Kraftfahrzeug zu heben, muß der Benutzer das Transportrad der Maschine benutzen und eine Zugangsrampe zum Kofferraum oder Anhänger bereitstellen.
35. Wir empfehlen nicht, einen Anhänger mit dieser Motorhacke zu schleppen.
36. Die Motorhacke kann mit bestimmten Zubehörteilen benutzt werden. Es unterliegt der Verantwortung des Besitzers, sich davon zu vergewissern, daß diese Geräte oder Zubehörteile den gültigen europäischen Sicherheitsvorschriften gerecht werden. Falls nichtkonforme Geräte eingesetzt werden, kann dies Ihre eigene Sicherheit beeinträchtigen.
37. Für jedes Zubehörteil, stets die Montageanleitung und die Bedienungsanweisung gründlich vor der Inbetriebnahme durchlesen.

IT

ISTRUZIONI DI SICUREZZA

Si consiglia di prestare la massima attenzione alle indicazioni precedute dalle seguenti menzioni:

ATTENZIONE :

Questo simbolo indica l'elevata probabilità di gravi ferite corporali e perfino un pericolo di morte se le istruzioni non vengono rispettate.

PRECAUZIONE :

Segnala una possibilità di gravi incidenti corporali o deterioramento dell'attrezzatura se le istruzioni non vengono rispettate.

NOTA : Fornisce utili informazioni.
In caso di problema o per qualsiasi domanda concernente la motozappatrice, rivolgetevi al vostro Distributore Autorizzato.

ATTENZIONE :

La motozappatrice è progettata per garantire un servizio sicuro e affidabile in condizioni d'utilizzo conformi alle istruzioni. Prima di utilizzare la motozappatrice, vi consigliamo di leggere e applicare il contenuto del presente manuale. In caso contrario, rischierete incidenti e danni dell'apparecchio.

Questo simbolo vi invita alla prudenza durante certe operazioni.

1. Leggere attentamente le istruzioni del manuale d'utilizzazione. Familiarizzare con il funzionamento e i comandi della motozappatrice prima dell'utilizzazione. Imparare a fermare rapidamente gli utensili e spegnere il motore.
2. Utilizzare la motozappatrice per l'uso a cui è destinata, ossia, la coltura del suolo. Qualsiasi altra utilizzazione può risultare pericolosa o causare un deterioramento della macchina.
3. La vostra motozappatrice è stata progettata conformemente alle vigenti norme europee di sicurezza. Per la vostra sicurezza, vi raccomandiamo pertanto di:
   - non modificare le caratteristiche della vostra macchina e
   - utilizzare unicamente gli utensili e gli accessori raccomandati dal costruttore.
4. Non permettere mai l'uso della motozappatrice a bambini o a persone non abituate all'uso. La regolamentazione nazionale può limitare l'età dell'utente.
5. Non utilizzare la motozappatrice:
   - in prossimità di persone, specialmente bambini, o animali.
   - dopo ingestione di farmaci o sostanze nocive alla capacità di riflessi e vigilanza
   - senza parafango o coperture di protezione
   - in terreni la cui pendenza è superiore a 10° (17%)
6. L'utente assume la responsabilità di valutare i potenziali rischi del terreno da trattare. Inoltre l'utente prenderà tutte le precauzioni necessarie alla propria sicurezza, in particolare su pendii, suoli accidentati, scivolosi o mobili.
7. Rammentare sempre che il proprietario o l'utente è responsabile degli incidenti o dei rischi a carico di terzi o di loro beni.
8. Prima dell'utilizzo, verificare che la motozappatrice sia in buono stato: eviterete così un incidente o danni a carico della macchina
9. Verificare che tutti i dispositivi di fissaggio siano correttamente stretti/avvitati.
10. ATTENZIONE - PERICOLO! La benzina è altamente infiammabile. Pertanto:
    - Stoccare il carburante negli appositi recipienti.
    - Fare il pieno solo in luogo aperto, prima di avviare il motore; non fumare durante questa operazione e/o durante qualsiasi manipolazione del carburante.
    - Non rimuovere mai il tappo del serbatoio del carburante; non fare il pieno quando il motore è acceso o finché è ancora caldo.
    - Non avviare il motore se la benzina è fuoriuscita: allontanare la motosarchiatrice dalla zona in cui è fuoriuscito il carburante e non provocare nessuna accensione finché il carburante non è evaporato e finché i vapori non si sono dissipati.
    - Richiudere correttamente il serbatoio e il recipiente avvitando accuratamente i tappi.
    - Dopo l'utilizzazione, posizionare su «Arresto» la leva del gas e chiudere il rubinetto d'afflusso di benzina.
11. Avviare il motore con precauzione, rispettando le istruzioni d'utilizzazione e allontanando i piedi dagli utensili rotativi.
12. Non far funzionare il motore in un luogo chiuso in cui i gas di scarico contenenti monossido di carbonio possono accumularsi e causare una perdita di conoscenza mortale. Verificate la possibilità di buona ventilazione.
13. Portare abiti stretti e solide scarpe antiscivolo che avvolgano completamente il piede.
14. Durante il trattamento su di un pendio, dimezzare la quantità di benzina del serbatoio di carburante per minimizzare gli schizzi della benzina stessa.
15. Spegnere il motore e disinnestare il filo della candela nei seguenti casi:
    - Prima di qualsiasi intervento sugli utensili rotativi.
    - Prima di qualsiasi operazione di pulitura, verifica o riparazione della motozappatrice.
    - Dopo aver urtato un corpo estraneo. In questo caso ispezionare la macchina per verificare che non abbia subito danni. Effettuare le necessarie riparazioni prima di qualunque nuova utilizzazione.
    - Se la motozappatrice comincia a vibrare in modo anormale. In questo caso individuare immediatamente la causa della vibrazione ed effettuare le necessarie riparazioni.
16. Spegnere il motore nei seguenti casi:
    - Ogni volta che la motozappatrice viene lasciata senza sorveglianza.
    - Prima di fare il pieno di carburante
17. Prestare attenzione ai propri movimenti nei pendii e trattare i medesimi in senso trasversale, mai salendo o scendendo.
18. Al momento di innestare gli utensili rotativi, verificare che nessuna persona si trovi davanti o vicino alla motosarchiatrice.
    Tenere saldamente il manubrio che tende a sollevarsi al momento dell'innesto. Essere particolarmente vigili utilizzando la retromarcia.
19. Durante il lavoro, rispettare la distanza di sicurezza rispetto agli utensili rotativi, distanza fornita dalla lunghezza del manubrio.
20. La superficie da trattare va sgomberata da pietre, fili, vetri, elementi voluminosi, oggetti in metallo ecc.
21. Utilizzare una velocità bassa per trattare un terreno pietroso.
22. Non modificare mai la regolazione di velocità del motore e non portare quest'ultimo in sovraregime.
23. Utilizzare guanti spessi durante il montaggio e lo smontaggio degli utensili rotativi.
24. Lavorare unicamente alla luce del giorno o sotto una luce artificiale di buona qualità.
25. Non utilizzare mai la motozappatrice se alcuni pezzi sono danneggiati o logori.
    I pezzi non vanno mai riparati bensì sostituiti. Utilizzare pezzi d'origine.
    I pezzi sostitutivi di qualità diversa possono danneggiare la macchina e nuocere alla vostra sicurezza. Sostituire i silenziatori di scappamento difettosi.
26. Per evitare qualsiasi rischio d'incendio, riporre la motozappatrice quando il motore è ormai freddo.
27. Prima di riporre la motozappatrice, sbarazzarla dei residui vegetali; in particolare, verificare il motore (quando è freddo). Per ridurre i rischi d'incendio, il silenziatore e la zona di stoccaggio della benzina vanno tenuti privi di vegetazione o eccessi di grasso.
28. Se il serbatoio del carburante deve essere vuotato, effettuare questa operazione all'esterno e quando il motore è freddo.
29. Riporre la motozappatrice in un luogo asciutto. Non riporla mai, se c'è ancora carburante nel serbatoio, in un luogo in cui i vapori di benzina potrebbero raggiungere una fiamma, una scintilla o una forte fonte di calore. Lasciare raffreddare il motore prima di riporre la macchina in un locale, qualunque esso sia.
30. Spegnere il motore durante il trasporto della motozappatrice.
    Non tentare di sollevarla da soli: farsi aiutare da due persone utilizzando il manubrio e gli alberi fresa come punto di fresa.
    Proteggere le mani con guanti da movimentazione e sorvegliare attentamente l'equilibrio della macchina.
31. Mantenere ben avvitati dadi e viti, per garantire sicure condizioni di utilizzo. Una manutenzione regolare è essenziale per la sicurezza e il mantenimento del livello di prestazioni.
32. Durante l'utilizzazione su terreno in pendio, l'utente deve accertarsi che nessuna persona si trovi in un raggio di 20 metri intorno alla macchina.
    Pertanto l'utente deve tassativamente stare ai comandi delle stegole.
33. L'utente presterà particolare attenzione durante l'utilizzazione della macchina su terreni molto duri o pietrosi, perché la macchina sarà molto meno stabile di quanto lo sarebbe su un terreno coltivato.
34. Per trasportare la macchina in un veicolo, l'utente deve usare la ruota di trasporto della macchina stessa nonché una rampa di carico per accedere al portabagagli o ad un rimorchio.
35. Non raccomandiamo di trainare un rimorchio con questo motocoltivatore.
36. La motozappatrice può venire utilizzata con certi accessori. Il proprietario dovrà allora verificare che gli strumenti o gli accessori siano conformi alle vigenti norme europee di sicurezza. L'utilizzo di accessori non conformi può nuocere alla vostra sicurezza.
37. Leggere sempre attentamente il manuale di montaggio e utilizzazione fornito con l'accessorio prima di qualsiasi messa in servizio.

D

NL — VEILIGHEIDSVOORSCHRIFTEN

Let met name op de aanwijzingen, die voorafgegaan worden door de volgende aanduidingen:

WAARSCHUWING :

Duidt op een groot risico voor ernstige lichamelijke verwondingen met zelfs eventuele dodelijke afloop als de instructies niet opgevolgd worden.

VOORZICHTIG :

. Duidt op een risico voor lichamelijke verwondingen of beschadiging van de machine als de instructies niet opgevolgd worden.

N.B. : Verstrekking van nuttige informatie.

Wendt u zich tot een erkende dealer in geval van problemen of nadere inlichtingen betreffende de grondfreesmachine.

WAARSCHUWING :

De grondfreesmachine is ontworpen voor een veilig en betrouwbaar gebruik onder gebruiksomstandigheden volgens de aangegeven instructies. Lees voordat u de grondfreesmachine gaat gebruiken, eerst deze handleiding aandachtig door. Zonder deze kennis stelt u zich bloot aan het risico van verwondingen en kan de machine schade oplopen.

Dit teken duidt op voorzichtigheid bij bepaalde handelingen.

1. Lees de instructies van de gebruikshandleiding. Zorg dat u vertrouwd bent met de werking en de bediening van de grondfreesmachine alvorens deze te gebruiken. Zorg dat u weet hoe u de werktuigen en de machine snel kunt stoppen.
2. Gebruik de grondfreesmachine alleen voor werkzaamheden waarvoor deze bedoeld is, te weten de bewerking van grond. Iedere andere toepassing kan gevaarlijk zijn of leiden tot beschadiging van de machine.
3. Uw grondfreesmachine is ontworpen volgens de van kracht zijnde Europese normen. Wij raden u voor uw eigen veiligheid aan om de technische uitvoering van uw machine niet te wijzigen en uitsluitend de originele werktuigen of toebehoren van de fabrikant te gebruiken.
4. Laat kinderen nooit met de grondfreesmachine werken, noch personen die niet op de hoogte zijn van de gebruiksinstructies. In sommige landen is het gebruik onder een bepaalde leeftijd bij wet verboden.
5. Gebruik de grondfreesmachine nooit :
   - Wanneer er zich personen, met name kinderen, of dieren in de nabijheid bevinden.
   - Wanneer de gebruiker medicijnen of andere middelen ingenomen heeft, die afbreuk kunnen doen aan zijn reactievermogen en waakzaamheid.
   - Zonder spatschermen of beschermplaten.
   - Op terreinen waarvan de hellingshoek hoger is dan 10° (17%).
6. De gebruiker is er zelf verantwoordelijk voor om de mogelijke gevaren van het te bewerken terrein in te schatten en om alle nodige voorzorgsmaatregelen voor de veiligheid te treffen, met name op hellingen, geaccidenteerd, glad of zacht terrein.
7. Bedenk altijd dat de eigenaar of gebruiker aansprakelijk is voor ongevallen of risico's van derden of hun eigendommen.
8. Controleer de staat van de grondfreesmachine alvorens deze te gebruiken. U voorkomt aldus ongevallen of beschadigingen van de machine.
9. Controleer of alle bevestigingen goed aangedraaid zijn.
10. WAARSCHUWING GEVAAR ! Benzine is sterk ontvlambaar.
    - Bewaar de brandstof in speciaal daartoe bestemde reservoirs.
    - Vul de machinetank uitsluitend in de open lucht alvorens de motor te starten. Nooit roken in de nabijheid van brandstof of tijdens het bijvullen van de tank.
    - Nooit de dop van de brandstoftank verwijderen of brandstof bijvullen als de motor werkt of als deze nog warm is.
    - Niet de motor starten als er benzine gemorst is : verwijder de grondfreesmachine van de plek waar de benzine gemorst is en vermijdt iedere ontstekingsbron zolang de brandstof niet verdampt is en de dampen niet opgelost zijn.
    - Sluit de tank en het reservoir goed af door de doppen stevig aan te draaien.
    - Zet na gebruik de gashendels op de stand "Stop" en sluit het toevoerkraantje van de benzine.
11. Start de motor voorzichtig en neem daarbij de gebruiksvoorschriften in acht en houdt de voeten verwijderd van de draaiende werktuigen.
12. Laat de motor niet in een afgesloten ruimte draaien, waar de uitlaatgassen met koolmonoxyde zich kunnen opeenhopen. Dit kan leiden tot bewusteloosheid en verstikking. Zorg voor een goede ventilatie.
13. Draag strakke kleding en stevige schoenen met stroeve zolen, die de voeten volledig beschermen.
14. Tijdens het werken op hellingen dient men de hoeveelheid benzine in de tank met de helft te verminderen om spatten van brandstof te voorkomen.
15. Schakel de motor uit en koppel de bougiekabel af in de volgende gevallen:
    - Alvorens aan de draaiende werktuigen te komen.
    - Voor alle reinigings-, controle- of reparatiewerkzaamheden aan de grondfreesmachine.
    - Na tegen een vreemd voorwerp gestoten te zijn : controleer of de machine niet beschadigd is. Voer de nodige reparaties uit alvorens de machine opnieuw te gebruiken.
    - Als de grondfreesmachine abnormaal begint te trillen. Spoor de oorzaak van deze trillingen op en voer de nodige reparaties uit.
16. Schakel de machine in de volgende gevallen uit:
    - Telkens wanneer de machine onbewaakt achter gelaten moet worden.
    - Alvorens brandstof bij te vullen.
17. Wees voorzichtig op hellend terrein. Werk op hellingen altijd in de dwarsrichting en nooit in de richting naar boven of naar beneden toe.
18. Controleer wanneer u de draaiende werktuigen wilt inschakelen, of er zich niemand in de buurt van de grondfreesmachine bevindt. Houdt het stuur stevig in handen, daar de machine omhoog neigt te komen tijdens de inkoppeling. Wees met name voorzichtig bij het gebruik van de achteruitversnelling.
19. Neem tijdens het werk altijd de veiligheidsafstand in acht ten opzichte van de draaiende werktuigen, die bepaald wordt door de lengte van het stuur.
20. Verwijder alle stenen, draden, glas, grote obstakels, metalen voorwerpen, enz... van het te bewerken terrein.
21. Gebruik de lage snelheid voor de bewerking van steenachtig terrein.
22. Verander nooit de afstelling van de snelheidsregelaar van de motor en laat de motor nooit op een te hoog toerental draaien.
23. Draag dikke handschoenen voor de demontage en hermontage van de draaiende werktuigen.
24. Werk uitsluitend bij daglicht of bij voldoende kunstlicht.
25. Gebruik de grondfreesmachine nooit met beschadigde of versleten onderdelen. Deze onderdelen dienen niet gerepareerd, maar vervangen te worden. Gebruik uitsluitend originele onderdelen. Reserveonderdelen die niet van gelijkwaardige kwaliteit zijn, kunnen leiden tot beschadiging van de machine en afbreuk doen aan uw veiligheid. Een defecte uitlaat dient vervangen te worden.
26. Ter voorkoming van brand, dient de motor afgekoeld te zijn voordat men de grondfreesmachine mag opbergen.
27. Verwijder vóór het opbergen plantaardige resten van de grondfreesmachine en met name van de motor wanneer deze afgekoeld is. Teneinde brandrisico zo veel mogelijk te vermijden is het aangeraden ervoor te zorgen dat er zich op de knalpot en de plaats waar de brandstof wordt opgeslagen geen plantenresten en overtollig vet bevinden.
28. Als de brandstoftank afgetapt dient te worden, dient dit in de buitenlucht te gebeuren en als de motor afgekoeld is.
29. Berg de grondfreesmachine op in een droge ruimte. De grondfreesmachine mag nooit gestald worden met benzine in de tank in een ruimte waar de benzinedampen een vlam, vonk of sterke hittebron kunnen bereiken. Laat de motor afkoelen alvorens de machine in een ruimte te stallen.
30. Schakel de motor uit tijdens het transport van de grondfreesmachine. Probeer niet de machine alleen op te tillen. Laat u hierbij door twee andere personen helpen en gebruik hierbij het stuur en de assen van de draaiwerktuigen als greep. Bescherm uw handen met werkhandschoenen en houdt de machine goed in evenwicht.
31. Zorg ervoor dat alle moeren en schroeven goed aangedraaid blijven om verzekerd te blijven van een veilig gebruik. Regelmatig onderhoud is van wezenlijk belang voor de veiligheid en het behoudt van de prestaties van de machine.
32. Tijdens gebruik op hellend terrein, mag er zich niemand in een straal van 20 meter rondom de machine bevinden. De gebruiker zelf dient verplicht de handen aan het stuur te houden.
33. Bij zeer hard of steenachtig terrein dient men de machine met extra voorzichtigheid te gebruiken, want deze zal zich veel minder stabiel gedragen als op bewerkte grond.
34. Om de machine in een voertuig te plaatsen, dient men het transportwiel van de machine te gebruiken, alsmede een oprijhelling voor toegang tot de kofferruimte of een aanhanger.
35. We bevelen aan om met deze grondfrees geen aanhanger te trekken.
36. De grondfreesmachine kan gebruikt worden met bepaalde toebehoren. Het behoort tot de verantwoordelijkheid van de gebruiker om te controleren of deze werktuigen of toebehoren officieel voldoen aan de van kracht zijnde Europese veiligheidsvoorschriften. Het gebruik van niet conforme toebehoren kan afbreuk doen aan uw veiligheid.
37. Lees altijd de bij de toebehoren meegeleverde montage- en gebruikshandleiding aandachtig door, alvorens deze te gebruiken.

EL — *ΟΔΗΓΙΕΣ ΓΙΑ ΤΗΝ ΑΣΦΑΛΕΙΑ ΣΑΣ*

Ιδιαίτερη προσοχή πρέπει να δωθεί στις υποδείξεις οι οποίες προηγούνται από τα σύμβολα και τις ενδείξεις που επισημαίνονται παρακάτω:

ΠΡΟΣΟΧΗ :

Το σύμβολο αυτό επισημαίνει υψηλή πιθανότητα πρόκλησης σοβαρού σωματικού τραυματισμού και ενδεχομένως θανατηφόρου κινδύνου σε περίπτωση που δεν τηρηθούν οι αναφερόμενες οδηγίες.

ΠΡΟΦΥΛΑΞΗ:

. Η ένδειξη αυτή επισημαίνει πιθανότητα σωματικού τραυματισμού ή ζημίας στον εξοπλισμό σε περίπτωση που δεν τηρηθούν οι αναφερόμενες οδηγίες.

ΣΗΜΕΙΩΣΗ : Η υπόδειξη αυτή παρέχει χρήσιμες πληροφορίες.

Σε περίπτωση προβλήματος καθώς και για οποιοδήποτε άλλο θέμα σχετικό με το μηχάνημα αυτό, συμβουλευθείτε το εξουσιοδοτημένο κατάστημα πώλησης.

ΠΡΟΣΟΧΗ :

Το μηχάνημα λειτουργεί με αξιοπιστία και ασφάλεια εφόσον τηρούνται οι οδηγίες χρήσης του. Πριν χρησιμοποιήσετε το μηχάνημα διαβάστε πολύ προσεκτικά το περιέχομενο του εντύπου αυτού και σιγουρευθείτε ότι έχετε καταλάβει σωστά τις οδηγίες. Στην αντίθετη περίπτωση κινδυνεύει η σωματική σας ακεραιότητα και υπάρχει ενδεχομένως κίνδυνος να προκληθεί ζημιά στον εξοπλισμό.

Το σήμα αυτό σας υπενθυμίζει ότι πρέπει να είστε ιδιαίτερα προσεκτικοί όταν εκτελείτε το συγκεκριμένο χειρισμό.

1. Διαβάστε τις οδηγίες που περιλαμβάνονται στο εγχειρίδιο του χρήστη. Πριν χρησιμοποιήσετε το μηχάνημα, θα πρέπει προηγουμένως να εξοικειωθείτε με τη λειτουργία και το χειρισμό του. Πρέπει επίσης να ενημερωθείτε για το πώς θα σταματήσετε σε περίπτωση ανάγκης τα εργαλεία και τον κινητήρα.
2. Το μηχάνημα αυτό χρησιμοποιείται αποκλειστικά για τη χρήση για την οποία προορίζεται, δηλαδή την καλλιέργεια του εδάφους. Οποιαδήποτε άλλη χρήση του μπορεί να αποβεί επικίνδυνη και να προκαλέσει ζημιά στο μηχάνημα.
3. Το μηχάνημα σχεδιάστηκε σύμφωνα με τα ισχύοντα ευρωπαϊκά πρότυπα ασφάλειας. Για τη δική σας ασφάλεια σάς συμβουλεύουμε να μην τροποποιήσετε τα χαρακτηριστικά του μηχανήματος και να χρησιμοποιείτε αποκλειστικά τα εργαλεία και τα εξαρτήματα που συστήνει ο κατασκευαστής.
4. Δεν θα αφήσετε σε καμμία περίπτωση παιδιά ή άτομα που δεν έχουν εξοικειωθεί με τις οδηγίες χρήσης να χρησιμοποιήσουν το μηχάνημα. Η εθνική νομοθεσία μπορεί να ενδεχομένως να προβλέπει και όριο ηλικίας για το χρήστη.
5. Μην χρησιμοποιείτε το μηχάνημα:
   - εφόσον βρίσκεστε κοντά σε άτομα, και ειδικότερα σε παιδιά, καθώς και κοντά σε ζώα,
   - σε περίπτωση που ο χρήστης έχει πάρει φάρμακα ή ουσίες οι οποίες δύνανται ενδεχομένως να επηρεάσουν τα αντανακλαστικά και την προσοχή του,
   - χωρίς λασπωτήρα και προστατευτικά καλύμματα,
   - σε εδάφη με κλίση άνω του 10Γ (17%).
6. Ο χρήστης πρέπει να εκτιμήσει τους κινδύνους που ενδεχομένως παρουσιάζει το έδαφος που θα καλλιεργηθεί και να πάρει όλες τις απαραίτητες προφυλάξεις για την ασφάλειά του. Ειδικότερα, θα προσέξει τις κατωφέρειες/ανωφέρειες καθώς και τα ανώμαλα, γλιστερά και μαλακά εδάφη.
7. Μην ξεχνάτε ότι ο ιδιοκτήτης και ο χρήστης είναι υπεύθυνοι για τα ατυχήματα και τους κινδύνους που διατρέχουν οι τρίτοι ή τα αγαθά που τους ανήκουν.
8. Για να αποφύγετε τα ατυχήματα και για να μην προξενηθούν ζημιές στο μηχάνημα, ελέγξτε πριν τη χρήση του σε τι κατάσταση βρίσκεται.
9. Βεβαιωθείτε ότι όλα τα παξιμάδια, τα μπουλόνια και οι βίδες έχουν σφίξει σωστά.
10. ΠΡΟΣΟΧΗ ΚΙΝΔΥΝΟΣ! Η βενζίνη είναι πάρα πολύ εύφλεκτη.
    - Φυλάσσετε τα καύσιμα σε δοχεία που προορίζονται ειδικά γι' αυτή τη χρήση.
    - Γεμίζετε πάντοτε το ρεζερβουάρ καυσίμου σε ανοικτό χώρο, πριν βάλετε μπρος τον κινητήρα, και μην καπνίζετε όταν προβαίνετε στη διαδικασία αυτή καθώς και όταν μεταγγίζετε ή μεταφέρετε καύσιμο.
    - Ποτέ μην αφαιρείτε την τάπα του ρεζερβουάρ καυσίμου και μην βάζετε βενζίνη όταν ο κινητήρας βρίσκεται σε λειτουργία ή είναι ακόμα ζεστός.
    - Σε περίπτωση που η βενζίνη ξεχειλίσει, μην προσπαθήσετε να βάλετε εμπρός τον κινητήρα. Απομακρύνετε το μηχάνημα από το σημείο όπου έχει χυθεί βενζίνη και αποφύγετε να δημιουργήσετε πηγή ανάφλεξης μέχρις ότου εξατμισθεί η βενζίνη και διαλυθούν οι αναθυμιάσεις.
    - Ξανακλείστε καλά το ρεζερβουάρ και το δοχείο σφίγγοντας τις τάπες.
    - Μετά τη χρήση, φέρτε τους μοχλούς γκαζιού στη θέση « Σταμάτημα » και κλείστε τη στρόφιγγα παροχής βενζίνης.
11. Βάλτε προσεκτικά τον κινητήρα μπρός, σύμφωνα με τις οδηγίες χρήσης, φροντίζοντας να απομακρύνετε τα πόδια σας από τα περιστρεφόμενα εργαλεία.
12. Μην αφήνετε τον κινητήρα να λειτουργεί σε κλειστό χώρο στον οποίο υπάρχει κίνδυνος να συσσωρευθούν καπνοί που περιέχουν μονοξείδιο του άνθρακα γιατί μπορεί να προκαλέσουν απώλεια των αισθήσεων και θάνατο. Βεβαιωθείτε ότι ο χώρος εξαερίζεται σωστά.
13. Φοράτε εφαρμοστά ρούχα και γερά αντιολισθητικά παπούτσια που προστατεύουν τελείως το πόδι.
14. Σε περίπτωση που η εργασία γίνεται σε έδαφος με κλίση, θα περιορίσετε στο ήμισυ την ποσότητα καυσίμου στο ρεζερβουάρ για να ελαχιστοποιηθεί ο κίνδυνος πιτσιλίσματος της βενζίνης.
15. Σβήνετε τον κινητήρα και αποσυνδέετε το καλώδιο του μπουζί στις παρακάτω περιπτώσεις:
    - πριν οποιαδήποτε παρέμβαση στα περιστρεφόμενα εργαλεία,
    - πριν τον καθαρισμό, τον έλεγχο ή την επισκευή του μηχανήματος,
    - όταν το μηχάνημα χτυπήσει κάποιο ξένο σώμα. Στην προκειμένη περίπτωση, επιθεωρήστε το μηχάνημα για να ελέγξετε άν έχει υποστεί ζημιά και επισκευάστε το πριν το ξαναχρησιμοποιήσετε.
    - σε περίπτωση ανεξήγητων κραδασμών, προσπαθείστε να εντοπίσετε αμέσως την αιτία των κραδασμών και να επισκευάσετε το μηχάνημα.
16. Σταματάτε τον κινητήρα στις παρακάτω περιπτώσεις:
    - κάθε φορά που αφήνετε το μηχάνημα χωρίς επίβλεψη,
    - πρίν βάλετε βενζίνη.
17. Οταν η εργασία γίνεται σε έδαφος με κλίση το μηχάνημα πρέπει πάντοτε να μετακινείται εγκάρσια, ποτέ ανεβαίνοντας ή κατεβαίνοντας.
18. Οταν θέτετε σε λειτουργία τα περιστρεφόμενα εργαλεία πρέπει να φροντίζετε να μην υπάρχει κανείς μπροστά ή κοντά στο μηχάνημα. Οταν βάζετε το μηχάνημα σε λειτουργία, κρατάτε γερά το τιμόνι γιατί έχει την τάση να ανασηκώνεται. Πρέπει να είστε ιδιαίτερα προσεκτικοί όταν χρησιμοποιείτε την όπισθεν.
19. Κατά την εργασία, τηρείτε πάντοτε την απόσταση ασφαλείας από τα περιστρεφόμενα εργαλεία που υποδεικνύεται από το μήκος του τιμονιού.
20. Πριν την εργασία, απομακρύντε όλες τις πέτρες, τα σύρματα, τα γυαλιά, τα ογκώδη αντικείμενα, τα μεταλλικά αντικείμενα, κλπ. ...
21. Για όργωμα σε πετρώδες έδαφος χρησιμοποιείστε τη μικρή ταχύτητα.
22. Ποτέ μην τροποποιείτε τη ρύθμιση του ρυθμιστή ταχυτήτων του κινητήρα και μην βάζετε τον κινητήρα να δουλεύει σε υψηλές στροφές.
23. Κατά την εξαγωγή και την επανατοποθέτηση των περιστρεφόμενων εργαλείων θα προστατέψετε τα χέρια σας με χοντρά γάντια.
24. Οι εργασίες πρέπει να γίνονται αποκλειστικά κατά τη διάρκεια της ημέρας ή σε τεχνητό φωτισμό καλής ποιότητας.
25. Το μηχάνημα δεν πρέπει να χρησιμοποιείται εφόσον τα εξαρτήματά του έχουν υποστεί ζημιά ή φθορά. Τα εξαρτήματα δεν πρέπει να επισκευάζονται αλλά να αντικαθίστανται. Χρησιμοποιείται παντοτε γνήσια ανταλλακτικά. Τα εξαρτήματα κατώτερης ποιότητας μπορούν να προκαλέσουν ζημιά στο μηχάνημα και να βλάψουν την ασφάλειά σας. Τα ελαττωματικά σιλανσιέ της εξάτμισης πρέπει να αντικαθίστανται.
26. Για να αποφύγετε κάθε κίνδυνο πυρκαϊάς αφήνετε τον κινητήρα να κρυώσει πριν φυλάξετε το μηχάνημα.
27. Πριν φυλάξετε το μηχάνημα, αφαιρέστε τα φυτικά υπολείμματα και ειδικότερα τα φυτικά υπολείμματα του κινητήρα αφού προηγουμένως τον αφήσετε να κρυώσει. Για να μειωθούν οι κίνδυνοι πυρκαϊάς φροντίζετε να μην υπάρχουν φυτά ή υπερβολικός γράσος στο σιγαστήρα και τη ζώνη αποθήκευσης της βενζίνας.
28. Αν χρειαστεί να αποστραγγίσετε το ρεζερβουάρ καυσίμου, η ενέργεια αυτή πρέπει να γίνει σε εξωτερικό χώρο και όταν ο κινητήρας είναι κρύος.
29. Το μηχάνημα φυλάσσεται σε χώρο όπου δεν υπάρχει υγρασία. Ποτέ μην αφήνετε βενζίνη στο ρεζερβουάρ όταν φυλάσσετε το μηχάνημα σε χώρο στον οποίο οι αναθυμιάσεις θα μπορούσαν να έλθουν σε επαφή με φλόγα, σπίθα ή σημαντική πηγή θερμότητας. Αφήνετε τον κινητήρα να κρυώσει πριν φυλάξετε οπουδήποτε το μηχάνημα.
30. Κατά τη μεταφορά του μηχανήματος, ο κινητήρας πρέπει να είναι σβηστός. Μην προσπαθήσετε να σηκώσετε το μηχάνημα μόνοι σας. Ζητήστε βοήθεια από δύο άτομα και σηκώστε το μηχάνημα από το τιμόνι και τους άξονες των περιστρεφόμενων εργαλείων. Θα προστατέψετε τα χέρια σας με χοντρά γάντια και θα φροντίσετε ούτως ώστε να μην αποσταθεροποιηθεί το μηχάνημα.
31. Σφίγγετε σωστά όλα τα παξιμάδια και τις βίδες για να είστε σίγουροι ότι το μηχάνημα θα λειτουργήσει ασφαλώς. Η τακτική συντήρηση έχει πρωταρχική σημασία για την ασφάλεια σας και τη σωστή απόδοση του μηχανήματος.
32. Οταν το μηχάνημα χρησιμοποιείται σε έδαφος με κλίση, ο χρήστης φροντίζει να μην υπάρχει κανένας σε ακτίνα 20 μέτρων από το μηχάνημα, και δεν εγκαταλείπει τα χειριστήρια.
33. Οταν οι εργασίες γίνονται σε έδαφος πολύ σκληρό ή πολύ πετρώδες, ο χρήστης πρέπει να είναι ιδιαίτερα προσεκτικός γιατί το μηχάνημα είναι λιγότερο σταθερό.
34. Αν θέλει να βάλει το μηχάνημα σε αυτοκίνητο, ο χρήστης πρέπει να χρησιμοποιήσει τον τροχό για τη μεταφορά του μηχανήματος και ένα κεκλιμένο επίπεδο για να το ανεβάσει στο πορτ-μπαγκάζ ή σε ρυμουλκούμενο.
35. Σας συνιστούμε να μην τραβάτε τρέϊλερ με αυτό το σκαπτικό μηχάνημα.
36. Το μηχάνημα αυτό μπορεί να εξοπλιστεί με ορισμένα εξαρτήματα. Στην περίπτωση αυτή, ο ιδιοκτήτης του μηχανήματος είναι υποχρεωμένος να ελέγξει ότι τα εργαλεία και εξαρτήματα που χρησιμοποιεί είναι πιστοποιημένα και σύμφωνα προς τις ισχύουσες ευρωπαϊκές κανονιστικές διατάξεις αναφορικά με την ασφάλεια. Η χρήση μη πιστοποιημένων εξαρτημάτων μπορεί να βλάψει την ασφάλειά σας.
37. Διαβάζετε πάντοτε το εγχειρίδιο για τη τοποθέτηση και χρήση των εξαρτημάτων, που παρέχεται με τα εξαρτήματα πριν οποιαδήποτε θέση σε λειτουργία.

PL — ZALECENIA BEZPIECZEŃSTWA

Należy zwrócić szczególną uwagę na instrukcje oznaczone w następujący sposób:

UWAGA:

Ostrzega o możliwości zranienia, a nawet zagrożenia życia w przypadku nieprzestrzegania instrukcji.

OSTROŻNIE:Ostrzega o możliwości zranienia lub uszkodzenia urządzenia w przypadku nieprzestrzegania instrukcji.

UWAGA: Dostarcza przydatnych informacji

W razie problemów i w przypadku pytań dotyczących glebogryzarki, należy zwrócić się do autoryzowanego sprzedawcy.

UWAGA:

Glebogryzarka jest przeznaczona do bezpiecznego i niezawodnego działania w warunkach określonych w instrukcji obsługi. Przed użyciem glebogryzarki należy przeczytać instrukcję i zapoznać się z jej treścią. W innym przypadku zachodzi ryzyko uszkodzenia ciała i urządzenia.

Ten znak przypomina o konieczności zachowania ostrożności w czasie wykonywania niektórych operacji.

1. Przeczytać instrukcję obsługi. Zapoznać się z działaniem i sterowaniem glebogryzarką przed jej użyciem. Nauczyć się szybkiego wyłączania narzędzi i silnika.
2. Używać glebogryzarkę zgodnie z przeznaczeniem, do uprawy ziemi. Każde inne zastosowanie jest niebezpieczne i może spowodować uszkodzenie maszyny.
3. Glebogryzarka została zaprojektowana zgodnie z obowiązującymi europejskimi normami bezpieczeństwa. Dla Państwa bezpieczeństwa zalecamy zaniechanie wprowadzania zmian w maszynie i używanie wyłącznie narzędzi i akcesoriów zalecanych przez producenta.
4. Nigdy nie zezwalać dzieciom lub osobom nie znającym obsługi na używanie glebogryzarki. Krajowe przepisy mogą ograniczać wiek.
5. Nie używać glebogryzarki:
- Kiedy w pobliżu znajdują się dzieci lub zwierzęta.
- Po spożyciu substancji lub leków zmniejszających szybkość reakcji
- Bez błotnika lub osłon
- W terenie o spadku przekraczającym 10° (17%)
6. Do użytkownika należy ocena potencjalnego ryzyka i podjęcie działań dla zapewnienia bezpieczeństwa, zwłaszcza w terenie nachylonym, nierównym, śliskim lub zabudowanym.
7. Należy pamiętać, że użytkownik odpowiada za szkody dla osób trzecich i ich dóbr.
8. Sprawdzić stan glebogryzarki przed użyciem. Umożliwi to zapobieganie wypadkom i uszkodzeniu maszyny.
9. Upewnić się, że elementy mocujące są prawidłowo dokręcone.
10. UWAGA NIEBEZPIECZEŃSTWO! Benzyna jest łatwopalna.
- Paliwo należy przechowywać w pojemnikach specjalnie przeznaczonych do tego celu.
- Zbiornik należy napełniać na zewnątrz, przed uruchomieniem silnika, nie wolno palić w czasie wykonywania tej operacji i posługiwania się benzyną.
- Nigdy nie zdejmować korka ze zbiornika lub uzupełniać paliwa jeżeli silnik jest włączony lub kiedy jest jeszcze gorący.
- Nie uruchamiać silnika w przypadku rozlania paliwa: odsunąć glebogryzarkę od strefy rozlanego paliwa i zapobiegać zapłonowi do momentu wyparowania paliwa i rozproszenia oparów.
- Zamykać prawidłowo pojemnik i zbiornik zakładając korki.
- Po użyciu ustawić dźwignię przyspieszenia w pozycji "Stop" i zamknąć dopływ paliwa.
11. Uruchamiać silnik z zachowaniem ostrożności, przestrzegając zalecenia obsługi, z nogami ustawionymi z dala od narzędzi obrotowych.
12. Nie uruchamiać silnika w zamkniętych pomieszczeniach gdzie mogą gromadzić się tlenki węgla i prowadzić do utraty świadomości lub śmierci. Zapewnić prawidłową wentylację.
13. Zakładać obcisłe ubranie i solidne buty zakrywające całą stopę.
14. W czasie pracy w pochyłym terenie, ograniczyć ilość paliwa do połowy, aby ograniczyć odpryski paliwa.
15. Zatrzymać silnik i odłączyć przewód świecy w następujących przypadkach:
- Przed każdą interwencją na narzędziach obrotowych.
- Przed każdym czyszczeniem, kontrolą lub naprawą glebogryzarki.
- Po uderzeniu w nieznany przedmiot, sprawdzić urządzenie pod kątem uszkodzeń. Wykonać niezbędne naprawy przed kontynuowaniem pracy.
- Jeżeli glebogryzarka zaczyna wibrować w nietypowy sposób, należy natychmiast odszukać przyczynę wibracji i wykonać niezbędne naprawy.
16. Zatrzymać silnik w następujących przypadkach:
- Kiedy glebogryzarka jest pozostawiana bez nadzoru.
- Przed uzupełnieniem paliwa
17. Zachować szczególną ostrożność w terenie nachylonym. Pracować w poprzek stoku, nigdy w górę lub w dół.
18. W momencie wyłączania sprzęgła należy zwrócić uwagę, aby nikt nie znajdował się z przodu lub w pobliżu glebogryzarki. Przytrzymać silnie kierownicę. Glebogryzarka ma tendencję do unoszenia się w czasie wyłączania sprzęgła. Należy zachować szczególną ostrożność w czasie używania biegu wstecznego.
19. W czasie pracy należy zachować bezpieczną odległość od narzędzi obrotowych, narzucaną przez długość kierownicy.
20. Usunąć wszystkie kamienie, druty, szkło, duże przedmioty, przedmioty z metalu, itd. z obrabianej strefy.
21. Używać małej prędkości w kamienistym terenie.
22. Nigdy nie zmieniać ustawienia regulatora prędkości silnika i nie ustawiać zbyt wysokich obrotów silnika.
23. Zakładać grube rękawice w czasie demontażu i montażu narzędzi obrotowych.
24. Pracować tylko w świetle dziennym lub przy sztucznym oświetleniu dobrej jakości.
25. Nie używać glebogryzarki z uszkodzonymi lub zużytymi częściami. Części należy wymieniać, a nie naprawiać. Części gorszej jakości niż oryginalne mogą spowodować uszkodzenie maszyny i zmniejszać bezpieczeństwo. Należy wymieniać uszkodzony tłumik.
26. Aby zapobiec ryzyku pożaru, należy poczekać do schłodzenia glebogryzarki przed jej przechowywaniem.
27. Usunąć po schłodzeniu glebogryzarki, zwłaszcza z silnika, resztki roślin przed przechowywaniem. Aby zmniejszyć ryzyko pożaru tłumik i miejsce przechowywania paliwa muszą być oczyszczone z odpadów roślinnych i nadmiaru smaru.
28. Jeżeli zbiornik paliwa musi zostać opróżniony, czynność tą należy wykonać na zewnątrz przy zimnym silniku.
29. Glebogryzarkę należy przechowywać w miejscu suchym. Nigdy ni przechowywać glebogryzarki z paliwem w zbiorniku w pomieszczeniu gdzie opary paliwa mogą zetknąć się z płomieniem, iskrami lub źródłem ciepła. Pozostawić silnik do schłodzenia przed przechowywaniem glebogryzarki w pomieszczeniu.
30. Zatrzymać silnik w czasie transportu glebogryzarki. Nie podnosić maszyny samodzielnie. Skorzystać z pomocy drugiej osoby. Do podtrzymania należy wykorzystać osie narzędzi obrotowych i kierownicę. Zabezpieczyć dłonie rękawicami i zapewnić utrzymanie równowagi maszyny.
31. Utrzymywać wszystkie śruby i nakrętki dokręcone, aby zapewnić bezpieczeństwo. Regularna konserwacja ma decydujące znaczenie dla bezpieczeństwa i wydajności.
32. W czasie używania na terenie pochyłym użytkownik musi upewnić się, że w promieniu 20 metrów dookoła maszyny. Użytkownik musi pozostawać w zasięgu uchwytów.
33. W terenie o twardym lub kamienistym podłożu użytkownik musi zwracać szczególną uwagę w czasie użytkowania maszyny ponieważ będzie ona dużo mniej stabilna niż w terenie uprawionym.
34. Przy wstawianiu maszyny do samochodu, użytkownik musi skorzystać z koła transportowego i rampy w celu umieszczeniu maszyny w bagażniku i przyczepie.
35. Nie zalecamy holowania przyczepy za pomocą samobieżnego opielacza.
36. Glebogryzarka może być używana z niektórymi akcesoriami. Do użytkownika należy upewnienie się, że są one zgodne z obowiązującymi przepisami bezpieczeństwa. Stosowanie akcesoriów niezgodnych z wymogami może wpływać na bezpieczeństwo użytkownika.
37. Należy zawsze przeczytać uważnie instrukcję montażu i obsługi dostarczoną z akcesoriami przed ich użyciem.

RU — *ПРАВИЛА БЕЗОПАСНОСТИ*

Обратить особое внимание на указания, перед которыми имеются следующие символы:

ВНИМАНИЕ:

Означает высокую вероятность получения серьёзных телесных или даже смертельных ранений, если не будут выполнены инструкции.

ОСТОРОЖНО

• *Означает вероятность получения ранений или порчи оборудования.*

ПРИМЕЧАНИЕ: Дает полезную информацию.

В случаи возникновения проблем и вопросов, касающихся мотокультиватора, обращаться к местному распространителю.

ВНИМАНИЕ:

Мотокультиватор разработан так, чтобы обеспечивалась его безотказная и надежная работа при соблюдении правил эксплуатации, предусмотренных инструкцией. Перед началом работы с мотокультиватором, изучите эту инструкцию по эксплуатации и убедитесь в том, что принцип его работы вам понятен. В противном случае вы рискуете получить серьезные травмы и повредить оборудование.

Этот знак напоминает вам о том, что нужно быть осторожным при выполнении некоторых операций.

1. Прочтите инструкцию по эксплуатации. Перед началом работы ознакомьтесь с действием и приборами управления машины. Научитесь быстро отключать вращающиеся насадки и двигатель.
2. Используйте мотокультиватор только для тех целей, для которых он предназначен, для культивации земли. Любое другое использование может оказаться опасным и привести к повреждению машины.
3. Мотокультиватор разработан в соответствии с требованиями безопасности, действующих европейских норм. В целях вашей безопасности мы рекомендуем вам не вносить никаких изменений в характеристики машины и использовать только те инструменты и аксессуары, которые рекомендуются изготовителем.
4. Никогда не разрешайте пользоваться машиной детям и лицам, которые неознакомлены с руководством по эксплуатации. Законодательство страны может ограничить возраст пользователя.
5. Не пользуйтесь мотокультиватором:
   -Если рядом находятся посторонние лица.
   -Если вы приняли лекарства или вещества, которые понижают реакцию и внимание.
   -Если не установлены крылья и защитные кожухи.
   -В местах, где уклон превышает 10° (17 %).
6. Пользователь должен оценить потенциальный риск предстоящей работы на данном участке и принять все необходимые меры предосторожности, чтобы обеспечить свою безопасность; особенно это касается уклонов, неровных и скользких участков, рыхлой земли.
7. Необходимо помнить, что владелец или пользователь машины несёт ответственность за происшествия, которые могут случиться с третьими лицами или с их имуществом.
8. Проверьте состояние культиватора перед началом работы.
9. Убедитесь что все крепежные части хорошо затянуты.
10. ВНИМАНИЕ ОПАСНОСТЬ! Бензин легковоспламеняющее вещество.
    -Храните горючее в специально предназначенных местах
    -Заправляйте бак только вне помещения перед запуском двигателя; не курите при заправке бака и при любом другом обращении с горючим.
    -Никогда не открывайте крышку бензобака и не заправляйте его при работающем двигателе или если он ещё горячий.
    -Если вы разлили бензин, не заводите двигатель: передвиньте мотокультиватор на другое место и ничего не зажигайте пока горючее не испариться.
    -Тщательно закрывайте бензобак и ёмкость, завинчивая пробки соответствующим образом.
    -После окончания работы, установите рычаг газа в положение "ОТКЛ" и закройте кран подачи топлива.
11. Запускайте двигатель осторожно, соблюдая правила эксплуатации. Держите ноги как можно дальше от вращающихся насадок.
12. Не работайте с двигателем в закрытых местах, где могут скапливаться выхлопные газы, содержащие оксид углерода, который может вызвать потерю сознания и быть смертельным. Обеспечьте вентиляцию.
13. Одежда не должна быть очень свободной. Обувь должна быть крепкой и не скользить, закрывать полностью ногу.
14. Заправляйте бензобак наполовину, если вам предстоит работать на уклоне, для предотвращения разливания бензина.
15. Выключайте двигатель и отсоединяйте привод свечи:
    -Перед любой работой с вращающимся оборудованием.
    -Перед любой очисткой, проверкой или ремонтом машины
    -Если вы наткнулись на посторонний предмет. Осмотрите и проверьте, не повреждена ли машина и выполните необходимый ремонт.
    -Если возникает аномальная вибрация машины, найдите её причину и обеспечьте необходимый ремонт.

16.. Выключайте двигатель, когда приходится оставить машину без присмотра и перед её заправкой.

17.. При работе на уклонах, ставить ноги устойчиво. Двигайтесь перпендикулярно уклону и никогда- вверх и вниз.

18. В момент включения привода вращающегося оборудования, убедитесь, что никто не находится впереди и рядом с машиной. Крепко держите руль. Будьте особенно внимательны при движении задним ходом.
19. Во время работы держите дистанцию по отношению к вращающимся насадкам, которая обеспечивается рулем.
20. Уберите с обрабатываемого участка всё камни, проволоку, стекла, крупные и металлические предметы и т.д.
21. Работайте с малой скоростью на каменистой местности.
22. Никогда не меняйте установку регулятора скорости двигателя, не работайте при его повышенном режиме.
23. Одевайте толстые перчатки при монтаже и демонтаже вращающихся насадок.
24. Работайте при дневном или хорошем искусственном свете.
25. Не используйте мотокультиватор с поврежденными или изношенными деталями. Не ремонтируйте детали, замените их. Используйте только оригинальные запчасти. Запчасти другого оригинала могут повредить машину и быть не безопасными для вас. Если глушитель неисправен, то его необходимо заменить.
26. Во избежании пожара, необходимо дать остыть двигателю, перед постановкой мотокулитиватора в помещение.
27. Очищайте мотокультиватор и особенно двигатель от остатков растений, перед постановкой машины в помещение.
28. Если есть необходимость, сливайте горючее вне помещения и при холодном двигателе.
29. Храните машину в сухом месте. Не держите мотокультиватор с заправленным баком в помещении, где пары бензина могут войти в контакт с открытым пламенем, искрами или мощным источником тепла. Перед постановкой машины куда-либо, дайте остыть двигателю.
30. При транспортировке мотокультиватора, двигатель должен быть выключен. Не поднимайте машину в одиночку. Делайте это втроём, держа её за руль и оси вращающегося оборудования. Выполняйте погрузку в перчатках и сохраняйте равновесие машины.
31. Для обеспечения безопасной работы, следите за тем, чтобы всё гайки были хорошо затянуты. Необходимо так же регулярно обслуживать машину для поддержания хорошего состояния и обеспечения безопасности.
32. При работе на участках с уклоном, убедитесь, что в радиусе 20 метров от машины нет посторонних лиц. Пользователь должен постоянно держать в руках рычаги управления.
33. При работе на твердой и каменистой местности, пользователь должен управлять машиной более внимательно, так как мотокультиватор менее устойчив, чем на возделанном участке.
34. Для погрузки мотокультиватора в автомобиль, используйте транспортное колесо машины и наклонную поверхность, чтобы закатить его в багажник или прицеп.
35. Мы не рекомендуем буксировать прицеп этим мотокультиватором.
36. Мотокультиватор может эксплуатироваться с дополнительными устройствами. Используемые устройства и аксессуары должны иметь сертификат соответствия действующим европейским правилам безопасности. Использование не сертифицированных аксессуаров может быть небезопасно.
37. Перед работой с дополнительными устройствами прочитайте внимательно руководство по монтажу и использования, прилагаемое к аксессуарам.

RO

MĂSURI DE SIGURANȚĂ

Acordați o atenție deosebită indicațiilor precedate de mențiunile următoare:

ATENȚIE:
Semnalează un risc ridicat de producere a unor răniri corporale grave, sau chiar pericol de moarte dacă nu sunt respectate instrucțiunile.

PRECAUȚIE:
Semnalează o posibilitate de producere a unor răniri corporale grave sau de deteriorare a echipamentului dacă nu sunt respectate instrucțiunile.

NOTĂ: Furnizează informații utile
În caz de probleme, sau pentru orice întrebare privind motocultivatorul, vă rugăm să vă adresați unui distribuitor agreat.

ATENȚIE:
Motocultivatorul este conceput pentru a asigura o utilizare sigură și fiabilă în condițiile de utilizare conforme instrucțiunilor. Înainte de a folosi motocultivatorul, citiți și asimilați conținutul acestui manual. În caz contrar, vă expuneți la riscul de răniri și echipamentul poate fi deteriorat.

Acest semn vă îndeamnă la prudență în timpul anumitor operațiuni.

1. Citiți instrucțiunile din manualul de utilizare. Familiarizați-vă cu funcționarea și cu comenzile motocultivatorului înainte de utilizare. Trebuie să știți cum să opriți rapid uneltele și motorul.
2. Utilizați motocultivatorul numai în scopul pentru care a fost conceput, adică cultivarea pământului. Orice altă utilizare poate fi periculoasă sau să ducă la deteriorarea mașinii.
3. Motocultivatorul a fost conceput în conformitate cu normele europene de siguranță în vigoare. Pentru siguranța dumneavoastră vă recomandăm să nu modificați caracteristicile mașinii și să nu folosiți decât uneltele și accesoriile recomandate de producător.
4. Nu permiteți niciodată utilizarea motocultivatorului de către copii sau persoane care nu sunt familiarizate cu instrucțiunile. Reglementările naționale pot limita vârsta utilizatorului.
5. Nu folosiți motocultivatorul:
   - Atunci când în apropiere se găsesc alte persoane, în special copii, sau animale.
   - Atunci când utilizatorul a luat medicamente sau substanțe, cunoscute ca putând să-i afecteze reflexele și vigilența.
   - Fără apărătoare de noroi sau apărătoarele de protecție.
   - Pe terenuri cu panta mai mare de 10° (17%).
6. Este responsabilitatea utilizatorului să evalueze riscurile potențiale ale terenului care trebuie lucrat și să ia toate măsurile de precauție necesare pentru a-și asigura siguranța, în special pe pante, pe soluri accidentate, alunecoase sau mobile.
7. Rețineți că proprietarul sau utilizatorul mașinii este responsabil pentru accidentele sau riscurile la care sunt supuse terțe persoane sau bunurile acestora.
8. Verificați starea motocultivatorului înainte de utilizare. Veți evita astfel un accident sau deteriorarea mașinii.
9. Asigurați-vă că toate dispozitivele de fixare sunt bine strânse.
10. ATENȚIE PERICOL! Benzina este foarte inflamabilă.
    - Păstrați combustibilul în recipiente concepute special în acest scop.
    - Faceți plinul rezervorului numai în aer liber, înainte de a porni motorul și nu fumați în timpul acestei operațiuni sau când manipulați carburantul.
    - Nu scoateți niciodată bușonul rezervorului de combustibil și nu faceți plinul atunci când motorul este în funcțiune sau este cald.
    - Nu porniți motorul dacă s-a vărsat combustibil: îndepărtați motocultivatorul de zona în care s-a vărsat carburantul și nu provocați nici o scânteie cât timp carburantul nu s-a evaporat și vaporii nu s-au dispersat.
    - Închideți corect rezervorul și recipientul de carburant strângând bine dopurile.
    - După utilizare puneți butonul de accelerație în poziția „oprit" și închideți robinetul de alimentare cu combustibil.
11. Porniți motorul cu atenție, respectând indicațiile de utilizare și ținând picioarele la distanță de uneltele rotative.
12. Nu porniți motorul într-un loc închis unde gazele de eșapament care conțin monoxid de carbon se pot acumula, duce la pierderea cunoștinței și să prezinte pericol de moarte. Asigurați o ventilație corespunzătoare.
13. Purtați îmbrăcăminte strânsă pe corp și încălțăminte solidă, antiderapantă și care acoperă complet piciorul.
14. În timpul lucrărilor în pantă, limitați cantitatea de benzină din rezervor la jumătate pentru a minimiza riscul de vărsare a benzinei.
15. Opriți motorul și deconectați fișa bujiei în următoarele cazuri:
    - Înaintea oricărei intervenții asupra uneltelor rotative.
    - Înaintea oricărei operațiuni de curățare, de verificare sau de reparare a motocultivatorului.
    - După ce ați lovit un corp străin. Inspectați mașina pentru a vedea dacă este deteriorată. Efectuați reparațiile necesare înainte de a o folosi din nou.
    - Dacă motocultivatorul începe să vibreze anormal, căutați imediat cauza vibrațiilor și efectuați reparațiile necesare.
16. Opriți motorul în următoarele cazuri:
    - Oricând trebuie să lăsați motocultivatorul nesupravegheat.
    - Înainte de a face plinul cu combustibil.
17. Asigurați-vă pasii atunci când lucrați pe pante. Lucrați pantele în sens transversal, niciodată în coborâre sau în urcare.
18. În momentul când ambreiați uneltele rotative, verificați că nu se află nimeni în fața sau în apropierea motocultivatorului. Țineți bine ghidonul; acesta are tendința de a se ridica în timpul ambreierii. Fiți deosebit de atent în timpul utilizării mersului înapoi.
19. În timpul lucrului păstrați distanța de siguranță față de uneltele rotative, dată de lungimea ghidonului.
20. Îndepărtați toate pietrele, sârmele, sticlele, elementele voluminoase, obiectele din metal etc. de pe suprafața de lucru.
21. Utilizați viteza mică pentru a lucra un teren pietros.
22. Nu modificați niciodată reglajul regulatorului de viteză a motorului și nu supraturați motorul.
23. Purtați mănuși groase la montarea și demontarea uneltelor rotative.
24. Lucrați numai la lumina zilei sau cu o iluminare artificială de bună calitate.
25. Nu folosiți motocultivatorul având piese deteriorate sau uzate. Piesele nu trebuie să fie reparate, ci înlocuite. Utilizați piese originale. Piesele de schimb de calitate inferioară pot deteriora mașina și vă pun în pericol siguranța. Înlocuiți toba de eșapament defectă.
26. Pentru a evita orice risc de incendiu, lăsați motorul să se răcească înainte de a depozita motocultivatorul.
27. Curățați motocultivatorul, în special motorul atunci când este rece, de reziduurile vegetale înainte de a-l depozita. Pentru a reduce riscurile de incendiu, păstrați eșapamentul și zona de stocare a benzinei degajată de reziduuri vegetale sau de excese de grăsime.
28. Dacă rezervorul de combustibil trebuie să fie golit, efectuați această operațiune în aer liber și atunci când motorul este rece.
29. Păstrați motocultivatorul într-un loc uscat. Nu depozitați niciodată motocultivatorul cu carburant în rezervor într-un loc unde vaporii de benzină ar putea ajunge la o flacără, o scânteie sau o sursă de căldură. Lăsați motorul să se răcească înainte de a depozita mașina într-un loc închis.
30. Opriți motorul în timpul transportului motocultivatorului. Nu încercați să ridicați singur mașina. Cereți ajutorul a încă două persoane și folosiți ghidonul și osiile uneltelor rotative pentru prindere. Protejați-vă mâinile cu mănuși de protecție și aveți grijă să păstrați echilibrul mașinii.
31. Mențineți toate piulițele și șuruburile strânse pentru a asigura niște condiții de utilizare sigure. O întreținere regulată este esențială pentru siguranță și menținerea nivelului de performanțe.
32. În timpul utilizării pe terenuri în pantă, utilizatorul trebuie să se asigure că nimeni nu este prezent pe o rază de 20 metri în jurul mașinii. Utilizatorul trebuie neapărat să păstreze permanent controlul mânerelor.
33. Pe teren foarte dur sau pietros, utilizatorul trebuie să fie deosebit de atent în timpul utilizării mașinii, deoarece aceasta va avea tendința să fie mult mai instabilă decât pe teren cultivat.
34. Pentru a pune motocultivatorul într-un autovehicul, utilizatorul trebuie să folosească roata de transport a motocultivatorului și o rampă de urcare pentru a ajunge la portbagaj sau în remorcă.
35. Nu vă recomandăm să tractați o remorcă cu acest motocultivator.
36. Motocultivatorul poate fi utilizat echipat cu anumite accesorii. Este responsabilitatea proprietarului să se asigure că aceste unelte sau accesorii sunt certificate în conformitate cu reglementările europene privind siguranța în vigoare. Utilizarea de accesorii neomologate vă poate pune în pericol siguranța.
37. Citiți întotdeauna cu atenție manualul de montare și de utilizare furnizat împreună cu accesoriul înainte de a-l pune în funcțiune.

A — *NIVEAUX MOTEUR - NIVELES MOTOR - ENGINE LEVELS - MOTORFÜLLSTÄNDE - NÍVEL MOTOR - LIVELLI MOTORE - NIVEAU'S MOTOR - Στάθμες μοτέρ - POZIOMY SILNIKA - УРОВЕНЬ ДВИГАТЕЛЯ - NIVELURI MOTOR*

A1 — PLEIN D'ESSENCE - LLENADO DE ACEITE - PETROL - KRAFTSTOFF AUFFÜLLEN - ENCHER O DEPÓSITO DE GAZOLINA - PIENO DI BENZINA - BENZINE VULLEN - Βενζίνη - UZUPEŁNIANIE PALIWA - ТОПЛИВО - ALIMENTAREA CU COMBUSTIBIL

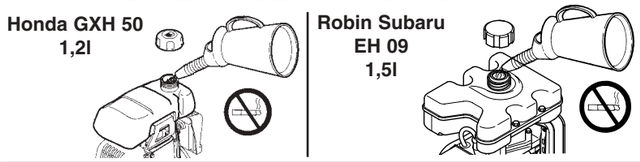

A1 *Super ou sans plomb* Capacité en essence	**A1** *Super o sin plomo* Capacidad en gasolina	**A1** *Super or lead-free* Petrol capacity	**A1** *Super oder Bleifrei* Fassungsvermögen des Kraftstofftanks	**A1** *Super ou sem chumbo* Capacidade gazolina	**A1** *Super o sin plomo* Capacidad en gasolina
A1 *Loodvrije superbenzine* Inhoud benzinetank	**A1** *Σούπερ ή αμόλυβδη* Χωρητικότητα σε βενζίνη	**A1** **Super lub bezołowiowa** Pojemność zbiornika paliwa	**A1** **Неэтилированный бензин** высшего качества Объем топлива	**A1** **Benzină super sau fără plumb.** Capacitatea rezervorului de combustibil	

A2 — PLEIN D'HUILE ET NIVEAU - LLENADO DE ACEITE Y NIVEL - OIL FILLER AND GAUGE - ÖL AUFFÜLLEN UND ÖLSTAND - ENCHER O DEPÓSITO DE ÓLEO E NÍVEL - PIENO D'OLIO E LIVELLO - OLIE VULLEN EN NIVEAU CONTROLEREN - Λάδι και στάθμη λαδιού - UZUPEŁNIANIE POZIOMU OLEJU - МАСЛО И УРОВЕНЬ - ALIMENTAREA CU ULEI ȘI NIVELUL ULEIULUI

A FAIRE AVANT REMONTAGE DU CAPOT | *HACERLO ANTES DE VOLVER A MONTAR EL CAPOT* | *TO BE DONE BEFORE RE-ASSEMBLING HOOD* | *VOR DEM WIEDERANBRINGEN DER HAUBE AUSFÜHREN* | *A FAZER ANTES DE MONTAR NOVAMENTE O CAPOT* | *DA EFFETTUARE PRIMA DEL RIMONTAGGIO DEL COFANO* | *DIT MOET U DOEN VOORDAT DE KAP WEER WORDT GEMONTEERD* | ΓΙΝΕΙΑΙ ΕΡΙΑ ΙΗΝ ΕΠΑΝΑΗΥΝΑΡΜΟΛΟΓΗΗΗ ΤΟΥ ΚΑΛΥΜΜΑΤΟΗ

WYKONAĆ PRZED MONTAŻEM POKRYWY | *ЗАПОЛНИТЬ ПЕРЕД УСТАНОВКОЙ КОЖУХА НА МЕСТО* | **A SE EFECTUA ÎNAINTE DE REMONTAREA CAPOTEI**

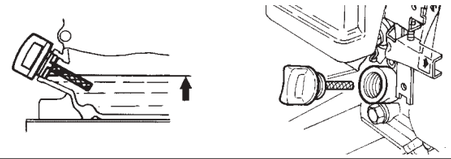

Honda GXH 50: 0,25l
Robin Subaru EH 09: 0,3l

A2 *Huile a préconiser → manuel moteur* Capacité huile	**A2** *Aceite preconizado → guía motor* Capacidad aceite	**A2** *Recommended oil → see the motor manual* Oil capacity	**A2** *Empfohlenes Öl → siehe Motorhandbuch* Fassungsvermögen des Öltanks	**A2** *Óleo preconizado → manual motor* Capacidade óleo	
A2 *Olio raccomandato → manuale motore* Capacità dell'olio	**A2** *Aanbevolen olie → motorhandboek* Inhoud olierservoir	**A2** *Συνιστώμενο λάδι → βλ. εγχειρίδιο κινητήρα* Χωρητικότητα σε λάδι	**A2** Zalecany olej → instrukcja obsługi silnika Ilość oleju	**A2** Рекомендуемое масло → руководство двигателя Объем масла	**A2** Uleiul care se utilizează → manualul motorului. Capacitatea rezervorului de ule

B — *ENTRETIEN FILTRE A AIR - MANTENIMIENTO FILTRO DE AIRE - AIR FILTER MAINTENANCE - LUFTFILTER-INSTANDHALTUNG - MANUTENÇÃO FILTRO DE AR - MANUTENZIONE FILTRO DELL'ARIA - ONDERHOUD LUCHTFILTER - Συντήρηση φίλτρου αέρα - WYMIANA FILTRA POWIETRZA - ТЕХНИЧЕСКОЕ ОБСЛУЖИВАНИЕ ВОЗДУШНОГО ФИЛЬТРА - FILTRULUI DE AER*

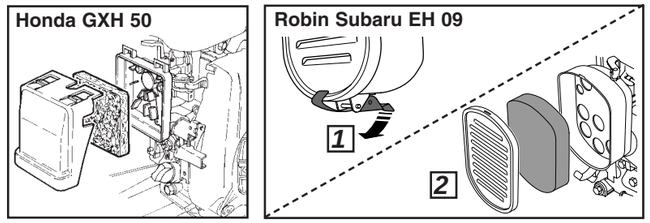

Ne pas utiliser de solvant inflammable pour nettoyer l'élément mousse du filtre à air	**No utilice solvente inflamable para limpiar el elemento de espuma de filtro de aire**	**Do not use inflammable solvents to clean the foam insert in the air filter.**
Niemals entzündbares Lösemittel benutzen, um den Schaumteil des Luftfilters zu reinigen.	**Nunca utilizar solvente inflamável para limpar o elemento espuma do filtro do ar.**	**Non utilizzare solventi infiammabili per pulire l'elemento di gommapiuma del filtro dell'aria.**
Gebruik geen brandbare oplosmiddelen om het schuimelement van het luchtfilter te reinigen.	**Μην χρησιμοποιείτε εύφλεκτα διαλυτικά για να καθαρίσετε το αφρώδες στοιχείο του φίλτρου αέρα.**	**Nie używać rozpuszczalników łatwopalnych do czyszczenia elementu z pianki filtra powietrza.**
Не использовать огнеопасные растворители для очистки поролонового элемента воздушного фильтра	**Nu folosiți solvenți inflamabili pentru a curăța elementul de burete al filtrului de aer.**	

C — *AUTOCOLLANT - SIGLAS - SYMBOLS - SYMBOLE - SIGLAS - SIGLE - PICTOGRAMMEN - ΣΥΜΒΟΛΑ - SKRÓTY - ВАКЛЕЙКА - AUTOCOLANT*

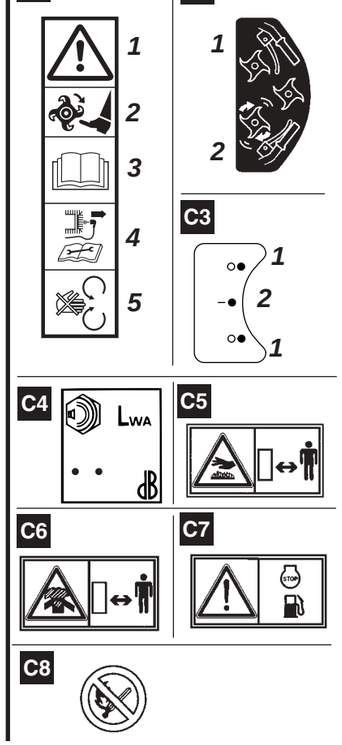

C1 1- DANGER 2- DANGER Outils rotatifs 3- ATTENTION Lire le manuel d'utilisation 4- ATTENTION Consulter le manuel d'utilisation et débrancher la bougie avant toute intervention. 5- ATTENTION Ne pas utiliser sans protecteur (éléments tournants).
C2 Manette embrayage 1- Débrayé 2- Embrayé
C3 Coupe circuit 1- Stop 2- Marche
C4 Puissance acoustique
C5 Ne pas toucher aux surfaces chaudes
C6 Les gaz d'échappement sont dangereux. Ne pas utiliser dans un endroit mal aéré
C7 Couper le moteur avant de refaire le plein
C8 Interdit de fumer, de faire ou d'approcher du feu

C1 1- PELIGRO 2- PELIGRO herramientas giratorias 3- ¡ ATENCION ! lea la guía de utilización 4- ¡ ATENCION ! Consulte la guía de utilización y desconecte la bujía previamente a cualquier intervención 5- ¡ ATENCION ! Nunca utilice sin protector (elementos giratorios).
C2 Manilla de embrague 1- Desembragada 2- Embragada
C3 Corta-circuito 1- Stop 2- Marcha
C4 Livello di pressione acustica
C5 No tocar las ficies calientes
C6 Los gases de escape son peligrosos. No utilizar en un lugar mal ventilado
C7 Cortar el motor antes de llenar el depósito
C8 Se prohibe fumar, hacer fuego o acercarse a él

C1 1- DANGER 2- DANGER Rotating blades 3- WARNING Read the instruction manual 4- WARNING Consult the instruction manual and disconnect the spark plug before starting work. 5- WARNING Do not use without protective cover (rotating parts)
C2 Clutch lever 1- Released 2- Engaged
C3 Ignition key 1- Stop 2- Go
C4 Sound power level
C5 Do not touch hot surfaces
C6 Exhaust fumes are dangerous. Only use in a well-ventilated place
C7 Turn off the engine before filling the fuel tank.
C8 No smoking, keep away from naked flames.

C1 1- GEFAHR 2- GEFAHR Drehteile 3- ACHTUNG Bedienungsanweisung lesen 4- ACHTUNG Vor jedem Eingriff, Bedienungsanweisung lesen und Kerze abklemmen. 5- ACHTUNG Nicht ohne Schutz benutzen (Drehteile)
C2 Kupplungshebel 1- Ausgekuppelt 2- Eingekuppelt
C3 Sicherung 1- Stop 2- On
C4 Schalipegel
C5 Die heißen Oberflächen nicht berühren
C6 Abgase sind gefährlich! Nicht an einem schlecht belüfteten Ort verwenden.
C7 Den Motor vor dem Auftanken abstellen
C8 Beim Gebrauch nicht rauchen, kein Feuer entfachen, nicht in die Nähe von Feuer bringen

C1 1- PERIGO 2- PERIGO Instrumentos rotativos 3- ATENÇÃO Ler o manual de utilização 4- ATENÇÃO Ler o manual de utilização e desligar a vela antes de qualquer intervenção. 5- ATENÇÃO Nunca utilizar sem protector (elementos giratórios).
C2 Manette de embraiagem 1- Desembraiado 2- Embraiado
C3 Corte-circuito 1- Stop 2- Marcha
C4 Potência acústica
C5 Não tocar nas superfícies quentes
C6 Os gases de escape são perigosos. Não utilizar num lugar mal ventilado
C7 Cortar o motor antes de encher o depósito
C8 Proibido fumar, fazer ou aproximar fogo

C1 1- PERICOLO 2- PERICOLO Utensili rotativi 3- ATTENZIONE Leggere il manuale d'utilizzazione 4- ATTENZIONE Consultare il manuale d'utilizzazione e staccare la candela prima di qualsiasi intervento. 5- ATTENZIONE Non utilizzare senza protezione (elementi girevoli).
C2 Leva d'innesto 1- Disinnestato 2- Innestato
C3 Interruzione del circuito 1- Stop 2- Marcia
C4 Livello di pressione acustica
C5 Non toccare le superfici calde
C6 I gas di scarico sono pericolosi. Non utilizzare in un luogo mal aerato.
C7 Disconnettere il motore prima di rifare il pieno
C8 Vietato fumare, accendere o avvicinare del fuoco

C1 1- GEVAAR 2- GEVAAR Draaiende frezen 3- WAARSCHUWING Lees de gebruikshandleiding 4- WAARSCHUWING Raadpleeg de gebruikshandleiding en koppel de bougie los alvorens werkzaamheden aan de machine uit te voeren. 5- WAARSCHUWING Niet gebruiken zonder bescherming (draaiende onderdelen).
C2 Koppelingshendel 1- Ontkoppeld 2- Ingekoppeld
C3 Uitschakelaar 1- Stop 2- Aan
C4 Geluidsdrukniveau
C5 Warme oppervlakken niet aanraken
C6 Uitlaatgassen zijn gevaarlijk. Niet gebruiken in een slecht geventileerde ruimte
C7 Voor het tanken van benzine eerst de motor afzetten
C8 Verboden te roken, vuur te maken of dit in de buurt te houden

C1 1- ΚΙΝΔΥΝΟΣ 2- ΚΙΝΔΥΝΟΣ Περιστρεφόμενα εργαλεία 3- ΠΡΟΣΟΧΗ Διαβάστε το εγχειρίδιο χρήσης 4- ΠΡΟΣΟΧΗ Συμβουλευθείτε το εγχειρίδιο χρήσης και αποσυνδέστε το μπουζί πριν οποιαδήποτε παρέμβαση 5- ΠΡΟΣΟΧΗ Προστατέψτε τα χέρια σας (περιστρεφόμενα στοιχεία).
C2 Μοχλός συμπλέκτη 1- Σε θέση αποσύμπλεξης 2- Σε θέση σύμπλεξης
C3 Διακόπτης 1- Σταμάτημα 2- Λειτουργία
C4 Ισχύς ήχου
C5 Μην αγγίζετε τις καυτές επιφάνειες.
C6 Τα καυσαέρια είναι επικίνδυνα. Μην το χρησιμοποιείτε μέσα σε κακά αεριζόμενο χώρο.
C7 Σβήνετε το μοτέρ πριν γεμίσετε το ρεζερβουάρ καυσίμου.
C8 Γόπαγορεύεται το κάπνισμα, το άναμμα ή το πλησίασμα φωτιάς.

C1 1- NIEBEZPIECZEŃSTWO 2- NIEBEZPIECZEŃSTWO Narzędzia obrotowe 3- UWAGA Przeczytać instrukcję obsługi 4- UWAGA Zapoznać się z instrukcją obsługi i odłączyć świecę przed każdą interwencją. 5- UWAGA Nie używać bez osłon (elementy obrotowe)
C2 Dźwignia sprzęgła 1- Włączone 2- Wyłączone
C3 Włącznik 1- Stop 2- Praca
C4 Moc akustyczna
C5 Nie dotykać gorących powierzchni
C6 Gazy wydechowe są niebezpieczne. Nie należy używać urządzenia w nieprzewiewnym miejscu
C7 Przed napełnieniem zbiornika paliwa, należy wyłączyć silnik
C8 Nie wolno palić, ani zbliżać płomienia do urządzenia

C1 1- ОПАСНО 2- ОПАСНО Вращающиеся детали 3- ВНИМАНИЕ Прочитать руководство по эксплуатации 4- ВНИМАНИЕ Ознакомиться с руководством по эксплуатации и отсоединить свечу зажигания перед выполнением каких-либо операций по техническому обслуживанию. 5- ВНИМАНИЕ Не использовать без защитных приспособлений (вращающиеся элементы).
C2 Рукоятка сцепления 1- Выключено 2- Включено
C3 Выключатель 1- Стоп / 2- Пуск
C4 Звуковая мощность
C5 Не прикасайтесь к нагретым поверхностям
C6 Выхлопные газы опасны. Не используйте в плохо проветриваемом помещении
C7 Перед заправкой топливного бака остановите двигатель
C8 Запрещается курить, разводить или подносить огонь

C1 1 - PERICOL 2 - PERICOL Unelte rotative 3 - ATENȚIE Citiți manualul de utilizare 4 - ATENȚIE Consultați manualul de utilizare și deconectați bujia înainte de a face orice intervenție 5 - ATENȚIE A nu se folosi fără apărătoare (elemente rotative)
C2 Maneta ambreiajului 1 - Debreiat 2 - Ambreiat
C3 Întrerupător 1 - Stop 2 - Pornit
C4 Putere acustică
C5 Nu atingeți suprafețele calde
C6 Gazele de eșapament sunt periculoase. A nu se utiliza într-un loc aerisit necorespunzător
C7 Opriți motorul înainte de a face plinul
C8 Este interzis să fumați, să faceți foc sau să apropiați mașina de un foc